REGIONE ABRUZZO - COMUNE DI L'AQUILA

Project Financing, ai sensi dell'art. 37 BIS della Legge 109/94 e s.m. per la "REALIZZAZIONE DI PARCHEGGIO PIAZZA S. BERNARDINO" - L'AQUILA -

PROGETTO ESECUTIVO

Committente:
COMUNE DI L'AQUILA

Concessionario:

VISION PARK srl

VISION PARK s.r.l.
Via Ugo La Malfa, 12
L'Aquila
Tel. +39.0862.204371

Progettisti:
Ing. Giovanni Di Filippo
Ing. Arturo Fiamma
Ing. Antonello Pellegrini

OGGETTO:

Allegati

PIANO DI MANUTENZIONE AUTOSILO

SCALA:

TAVOLA N°:

E.10.5a

Data:
Ottobre 2018

Aggiornamento:
.....

PARERI OBBLIGATORI	SPAZIO RISERVATO ALL'UFFICIO
Ripartizione Interventi sul Territorio: PARERE UFFICIO VIABILITA' n° _____ del _____	(Timbro visto arrivare)
Servizio Prevenzione e Igiene Ambientale: PARERE ASL n° _____ del _____	
Gestione delle Risorse Idriche: PARERE: n° _____ del _____	TIMBRO CONCESSIONE E/O AUTORIZZAZIONE
Servizio tecnico per il territorio: PARERE n° _____ del _____	
VV.F.: PARERE n° _____ del _____	
Soprintendenza ai B.A.A.A.S.: PARERE n° _____ del _____	

COMUNE DI L'AQUILA

PROVINCIA DI L'AQUILA

PIANO DI MANUTENZIONE
DELLA PARTE STRUTTURALE DELL'OPERA
punto 4.1 del paragrafo C10.1 Circolare del C.S.LL.PP. n. 617 del 02.02.2009

RELAZIONE GENERALE

DESCRIZIONE:

REALIZZAZIONE DI UN PARCHEGGIO MULTIPIANO
AUTOSILO ACCESSIBILE DA VIA SAN BERNARDINO

COMMITTENTE:

VISION PARK SRL

IL TECNICO:
ING. DI FILIPPO GIOVANNI
ING. FIAMMA ARTURO
ING. PELLEGRINI ANTONELLO

Studio Tecnico:

Introduzione e riferimenti normativi

Ai fini della compilazione dei piani di manutenzione, si deve fare riferimento alla UNI 7867, 9910, 10147, 10604 e 10874, nonché al decreto legislativo 12 aprile 2006 n°163 ed il relativo regolamento di attuazione (D.P.R. n°207 del 05/10/2010 - art.38).

Il piano di manutenzione della parte strutturale dell'opera viene redatto tenendo conto delle indicazioni riportate al punto 4.1 del paragrafo C10.1 della Circolare del C.S.LL.PP. n. 617 del 02.02.2009 denominata "Circolare Ministeriale", che viene riportato di seguito:

"*4.1) il piano di manutenzione delle strutture*

Il piano di manutenzione delle strutture é il documento complementare al progetto strutturale che ne prevede, pianifica e programma, tenendo conto degli elaborati progettuali esecutivi dell'intera opera, l'attività di manutenzione dell'intervento al fine di mantenerne nel tempo la funzionalità, le caratteristiche di qualità, l'efficienza ed il valore economico.

Il piano di manutenzione delle strutture – coordinato con quello generale della costruzione - costituisce parte essenziale della progettazione strutturale. Esso va corredato, in ogni caso, del manuale d'uso, del manuale di manutenzione e del programma di manutenzione delle strutture."

Vengono di seguito riportate le definizioni più significative:

Manutenzione "Combinazione di tutte le azioni tecniche ed amministrative, incluse le azioni di supervisione, volte a mantenere o a riportare un'entità in uno stato in cui possa eseguire la funzione richiesta".

Piano di manutenzione "Procedura avente lo scopo di controllare e ristabilire un rapporto soddisfacente tra lo stato di funzionalità di un sistema o di sue unità funzionali e lo standard qualitativo per esso/a assunto come riferimento. Consiste nella previsione del complesso di attività inerenti la manutenzione di cui si presumono la frequenza, gli indici di costo orientativi e le strategie di attuazione nel medio lungo periodo".

Unità tecnologica – Sub sistema – "Unità che si identifica con un raggruppamento di funzioni, compatibili tecnologicamente, necessarie per l'ottenimento di prestazioni ambientali".

Componente "Elemento costruttivo o aggregazione funzionale di più elementi facenti parte di un sistema".

Elemento, entità – Scheda – "Ogni parte, componente, dispositivo, sottosistema, unità funzionale, apparecchiatura o sistema che può essere considerata individualmente":

Il Piano di Manutenzione, pur con contenuto differenziato in relazione all'importanza e alla specificità dell'intervento, deve essere costituito dai seguenti documenti operativi:

- il programma di manutenzione
- il manuale di manutenzione
- il manuale d'uso
- oltre alla presente relazione generale.

Programma di manutenzione

Il programma di manutenzione è suddiviso nei tre sottoprogrammi:

- sottoprogramma degli Interventi
- sottoprogramma dei Controlli
- sottoprogramma delle Prestazioni

Sottoprogramma degli Interventi

Il sottoprogramma degli interventi di manutenzione riporta in ordine temporale i differenti interventi di manutenzione al fine di fornire le informazioni per una corretta conservazione del bene.

Sottoprogramma dei Controlli

Il sottoprogramma dei controlli di manutenzione definisce il programma di verifiche e dei controlli al fine di rilevare il livello prestazionale nei successivi momenti di vita utile dell'opera, individuando la dinamica della caduta di prestazioni aventi come estremi il valore di collaudo e quello minimo di norma.

Sottoprogramma delle Prestazioni

Il sottoprogramma delle prestazioni prende in considerazione, secondo la classe di requisito, le prestazioni fornite dal bene e dalle sue parti nel corso del suo ciclo di vita.

Manuale di manutenzione

Rappresenta il manuale di istruzioni riferite alla manutenzione delle parti più importanti del bene, ed in particolare degli impianti tecnologici. Il manuale deve fornire, in relazione alle diverse unità tecnologiche (sub sistemi), alle caratteristiche dei materiali o dei componenti interessanti, le indicazioni necessarie per una corretta manutenzione, nonché il ricorso ai centri di assistenza o di servizio.

Gli elementi informativi del manuale di manutenzione, necessari per una corretta manutenzione, elencati nell'ultimo regolamento di attuazione sono:

- la collocazione nell'intervento delle parti menzionate;
- la rappresentazione grafica;
- il livello minimo delle prestazioni (diagnostica);
- le anomalie riscontrabili;
- le manutenzioni eseguibili dall'utente;
- le manutenzioni da eseguire a cura del personale specializzato.

Manuale d'uso

Rappresenta il manuale di istruzioni riferite all'uso delle parti più importanti del bene, ed in particolare degli impianti tecnologici. Il manuale deve contenere l'insieme delle informazioni atte a permettere all'utente di conoscere le modalità di fruizione del bene, nonché tutti gli elementi necessari per limitare il più possibile i danni derivanti da un cattivo uso; per consentire di eseguire tutte le operazioni

necessarie alla sua conservazione che non richiedano conoscenze specialistiche e per riconoscere tempestivamente fenomeni di deterioramento anomalo al fine di sollecitare interventi specialistici. Gli elementi informativi che devono fare parte del manuale d'uso, elencati nell'ultimo regolamento di attuazione, sono:

- la collocazione nell'intervento delle parti menzionate;
- la rappresentazione grafica;
- la descrizione;
- le modalità d'uso corretto.

•

REALIZZAZIONE DI UN PARCHEGGIO MULTIPIANO AUTOSILO ACCESSIBILE DA VIA SAN BERNARDINO

Soggetti che intervengono nel piano

Committente:
VISION PARK SRL , - ()

Anagrafe dell’Opera

Dati Generali:

Descrizione opera:

Ubicazione: , L'AQUILA - L'AQUILA

Le Opere

Il sistema in oggetto può scomporsi nelle singole opere che lo compongono, sia in maniera longitudinale che trasversale.

Questa suddivisione consente di individuare univocamente un elemento nel complesso dell'opera in progetto.

CORPI D'OPERA:

I corpi d'opera considerati sono:

- PROGETTO CDS

UNITA' TECNOLOGICHE:

PROGETTO CDS

Sistema strutturale

COMPONENTI:

PROGETTO CDS

Sistema strutturale

Strutture in fondazione

Strutture in elevazione

Solai

Scale

ELEMENTI MANUTENTIBILI:

PROGETTO CDS

Sistema strutturale

Strutture in elevazione

- *Muro e setto in c.a.*
- *Trave in c.a.*
- *Trave in acciaio*

Solai

- *Solaio in c.a. gettato in opera*

Scale

- *Scale in acciaio*

COMUNE DI L'AQUILA

PROVINCIA DI L'AQUILA

PIANO DI MANUTENZIONE
DELLA PARTE STRUTTURALE DELL'OPERA
punto 4.1 del paragrafo C10.1 Circolare del C.S.LL.PP. n. 617 del 02.02.2009

PROGRAMMA DI MANUTENZIONE

SOTTOPROGRAMMA DEGLI INTERVENTI

DESCRIZIONE:

REALIZZAZIONE DI UN PARCHEGGIO MULTIPIANO
AUTOSILO ACCESSIBILE DA VIA SAN BERNARDINO

COMMITTENTE:

VISION PARK SRL

IL TECNICO:
ING. DI FILIPPO GIOVANNI
ING. FIAMMA ARTURO
ING. PELLEGRINI ANTONELLO

Studio Tecnico:

Corpo d'Opera – N°1 – PROGETTO CDS

TC "Sistema strutturale"**Sistema strutturale – Su_001**

Strutture in elevazione – Co-002		
CODICE	INTERVENTI	FREQUENZA
Sc-001	**Muro e setto in c.a.**	
Sc-001/In-001	**Intervento**: Interventi strutturali Gli interventi riparativi dovranno effettuarsi secondo necessità e secondo del tipo di anomalia accertata. Fondamentale è la previa diagnosi, a cura di tecnici specializzati, delle cause del difetto accertato. **Ditte Specializzate**: Tecnici di livello superiore	Quando occorre
Sc-002	**Trave in c.a.**	
Sc-002/In-001	**Intervento**: Interventi strutturali Gli interventi riparativi dovranno effettuarsi secondo necessità e secondo del tipo di anomalia accertata. Fondamentale è la previa diagnosi, a cura di tecnici specializzati, delle cause del difetto accertato. **Ditte Specializzate**: Tecnici di livello superiore	Quando occorre
Sc-003	**Trave in acciaio**	
Sc-003/In-001	**Intervento**: Interventi strutturali Gli interventi riparativi dovranno effettuarsi secondo necessità e secondo del tipo di anomalia accertata. Fondamentale è la previa diagnosi, a cura di tecnici specializzati, delle cause del difetto accertato. **Ditte Specializzate**: Tecnici di livello superiore	Quando occorre
Solai – Co-003		
CODICE	INTERVENTI	FREQUENZA
Sc-004	**Solaio in c.a. gettato in opera**	
Sc-004/In-001	**Intervento**: Intervento curativo L'intervento di natura preventiva consiste in: -ripresa delle scalfitture e dei rigonfiamenti locali del conglomerato; -trattamento dei ferri corrosi; -rifacimento integrale dei rivestimenti di protezione; -trattamento delle fessurazioni per riempimento o per iniezioni. **Ditte Specializzate**: Specializzati vari	Quando occorre
Sc-004/In-002	**Intervento**: Intervento strutturale L'intervento strutturale può portare ad un consolidamento con rinforzo o ad un rifacimento del solaio esistente in seguito ad un cambiamento architettonico, di destinazione o dei sovraccarichi. **Ditte Specializzate**: Specializzati vari	Quando occorre
Sc-004/In-003	**Intervento**: Rifacimento superficie L'intervento consiste nel rifacimento della superficie del solaio per risolvere problemi di planarità orizzonatale o di usura generale (decappaggio, sostituzione coibentazione e barriera vapore, rifacimento giunti). **Ditte Specializzate**: Specializzati vari	Quando occorre
Sc-004/In-004	**Intervento**: Riparazione localizzata Intervento leggero che consiste in una riparazioni localizzate e cioè: -rifacimento del rivestimento; -pitturazione delle superfici d'intradosso del solaio; -sigillatura delle fessurazioni. **Ditte Specializzate**: Specializzati vari	Quando occorre
Scale – Co-004		
CODICE	INTERVENTI	FREQUENZA
Sc-005	**Scale in acciaio**	
Sc-005/In-001	**Intervento**: Intervento strutturale L'intervento strutturale può portare ad un consolidamento con rinforzo o ad un rifacimento di parti strutturali esistenti in seguito ad un cambiamento architettonico, di destinazione o dei sovraccarichi. L'intervento strutturale può portare al rinforzo dei collegamenti della scala con la struttura o alla sostituzione di parti usurate o rotte. **Ditte Specializzate**: Specializzati vari	Quando occorre
Sc-005/In-002	**Intervento**: Riparazione parapetti e corrimano Asportazione vecchia vernice tramite carteggiatura o con attrezzi meccanici o con sverniciatore, preparazione	Quando occorre

	del fondo ed applicazione della vernice. Ripristino e/o sostituzione degli elementi di connessione dei corrimano e delle parapetti alla struttura principale e verifica del corretto serraggio degli stessi e reintegro di eventuali parti mancanti. **Ditte Specializzate**: Specializzati vari	
Sc-005/In-003	**Intervento**: Ripresa pedate,alzate e rampe. Rifacimento di parti previa rimozione delle parti deteriorate e preparazione del sottofondo. **Ditte Specializzate**: Pavimentista	Quando occorre
Sc-005/In-004	**Intervento**: Ripristino connessioni Verifica generale degli elementi di connessione bullonate e saldate, riserraggio di bulloni e caviglie, reintegro di connesioni usurate o mancanti. Riparazione di corrosioni o fessurazioni mediante saldature con elementi di raccordo. Rifacimento della protezione antiruggine con vernici protettive. **Ditte Specializzate**: Specializzati vari	Quando occorre
Sc-005/In-005	**Intervento**: Tinteggiatura delle superfici Coloritura delle parti previa rimozione della porzione deteriorate con preparazione del fondo. I sistemi variano comunque in funzione delle superfici e dei materiali costituenti: per gli elementi mettalici ad esempio si dispone il rifaciemnto della protezione antiruggine; per quelli in legno uno strato protettivo specifico. **Ditte Specializzate**: Pittore	Quando occorre

Indice dei Sub Sistemi

Errore. Nessuna voce di sommario trovata.

COMUNE DI L'AQUILA

PROVINCIA DI L'AQUILA

PIANO DI MANUTENZIONE
DELLA PARTE STRUTTURALE DELL'OPERA
punto 4.1 del paragrafo C10.1 Circolare del C.S.LL.PP. n. 617 del 02.02.2009

PROGRAMMA DI MANUTENZIONE

SOTTOPROGRAMMA DEI CONTROLLI

DESCRIZIONE:

REALIZZAZIONE DI UN PARCHEGGIO MULTIPIANO
AUTOSILO ACCESSIBILE DA VIA SAN BERNARDINO

COMMITTENTE:

VISION PARK SRL

IL TECNICO:
ING. DI FILIPPO GIOVANNI
ING. FIAMMA ARTURO
ING. PELLEGRINI ANTONELLO

Studio Tecnico:

Corpo d'Opera – N°1 – PROGETTO CDS

TC "Sistema strutturale"**Sistema strutturale – Su_001**

Strutture in elevazione – Co-002			
CODICE	INTERVENTI	CONTROLLO	FREQUENZA
Sc-001	**Muro e setto in c.a.**		
	Cause possibili delle anomalie: Origini delle deformazioni meccaniche significative: -errori di calcolo; -errori di concezione; -difetti di fabbricazione. Origine dei degradi superficiali. Provengono frequentemente da: -insufficienza del copriferro; -fessurazioni che lasciano penetrare l'acqua con aumento di volume apparente delle armature; -urti sugli spigoli. Origini di avarie puntuali che possono essere dovute a: -cedimenti differenziali; -sovraccarichi importanti non previsti; -indebolimenti localizzati del calcestruzzo (nidi di ghiaia).		
Sc-001/Cn-001	**Controllo**: Controllo periodico Ispezione visiva dello stato delle superfici degli elementi in calcestruzzo armato individuando la presenza di eventuali anomalie come fessurazioni, disgregazioni, distacchi, riduzione del copriferro e relativa esposizione a processi di corrosione dei ferri d'armatura. Verifica dello stato del calcestruzzo e controllo del degrado e/o eventuali processi di carbonatazione. **Requisiti da verificare**: *-Regolarità delle finiture, -Resistenza meccanica* **Anomalie**: *-Alveolizzazione, -Cavillature superficiali, -Disgregazione, -Efflorescenze, -Esposizione dei ferri di armatura, -Fessurazioni, -Polverizzazione, -Presenza di vegetazione, -Scheggiature* **Ditte Specializzate**: Specializzati vari	Controllo a vista	360 giorni
Sc-002	**Trave in c.a.**		
	Cause possibili delle anomalie: Origini delle deformazioni meccaniche significative: -errori di calcolo; -errori di concezione; -difetti di fabbricazione. Origine dei degradi superficiali. Provengono frequentemente da: -insufficienza del copriferro; -fessurazioni che lasciano penetrare l'acqua con aumento di volume apparente delle armature; -urti sugli spigoli. Origini di avarie puntuali che possono essere dovute a: -cedimenti differenziali; -sovraccarichi importanti non previsti; -indebolimenti localizzati del calcestruzzo (nidi di ghiaia).		
Sc-002/Cn-001	**Controllo**: Controllo periodico Ispezione visiva dello stato delle superfici degli elementi in calcestruzzo armato individuando la presenza di eventuali anomalie come fessurazioni, disgregazioni, distacchi, riduzione del copriferro e relativa esposizione a processi di corrosione dei ferri d'armatura. Verifica dello stato del calcestruzzo e controllo del degrado e/o eventuali processi di carbonatazione. **Requisiti da verificare**: *-Regolarità delle finiture, -Resistenza meccanica* **Anomalie**: *-Cavillature superficiali, -Disgregazione, -Efflorescenze, -Esposizione dei ferri di armatura, -Fessurazioni, -Macchie e graffiti, -Patina biologica, -Rigonfiamento, -Scheggiature* **Ditte Specializzate**: Tecnici di livello superiore	Controllo a vista	360 giorni
Sc-003	**Trave in acciaio**		
	Cause possibili delle anomalie: Origine dei difetti di stabilità o di geometria: -errori nel calcolo o nella concezione; -valutazione errata dei carichi e dei sovraccarichi; -non desolidarazzazione della struttura portante rispetto ad elementi di attrezzatura; -difetti di fabbricazione in officina; -tipi di acciaio non corretti, saldature difettose, non rispetto delle tolleranze di		

	dilatazione; -difetti di montaggio (connessioni difettose, stralli assenti, contraventature insufficiente); -appoggi bloccati che impediscono la dilatazione; -sovraccarichi eccezionali non previsti; -sovraccarichi puntuali non controllati; -movimenti delle fondazioni; -difetti di collegamento tra gli elementi. Origine delle anomalie di derivazione chimica: -assenza di protezione del metallo; -ambiente umido; -ambiente aggressivo; -assenza di accesso alla struttura (nel caso di protezione contro l'incendio).		
Sc-003/Cn-001	**Controllo**: Controllo periodico Ispezione visiva dello stato dell'elemento strutturale metallico con identificazione e rilievo delle anomalie quali ruggine, rimozione protezione antincendio etc. Ricerca della causa del degrado e controllo della qualità dell'acciaio. Analisi dell'opportunità di ricorrere ad uno specialista. **Requisiti da verificare**: *-Regolarità delle finiture, -Resistenza meccanica* **Anomalie**: *-Decolorazione, -Deposito superficiale, -Distacco, -Erosione superficiale, -Patina biologica, -Presenza di vegetazione* **Ditte Specializzate**: Tecnici di livello superiore	Controllo a vista	360 giorni

Solai – Co-003

CODICE	INTERVENTI	CONTROLLO	FREQUENZA
Sc-004	**Solaio in c.a. gettato in opera**		
	Cause possibili delle anomalie: Origini delle deformazioni meccaniche significative: -errori di calcolo; -errori di concezione; -difetti di fabbricazione. Origine dei degradi superficiali. Provengono frequentemente da: -insufficienza del copriferro; -fessurazioni che lasciano penetrare l'acqua con aumento di volume apparente delle armature; -urti sugli spigoli. Origini di avarie puntuali che possono essere dovute a: -cedimenti differenziali; -sovraccarichi importanti non previsti; -indebolimenti localizzati del calcestruzzo (nidi di ghiaia).		
Sc-004/Cn-001	**Controllo**: Controllo periodico Ispezione visiva dello stato delle superfici dei solai, finalizzata alla ricerca di fessurazioni e lesioni **Requisiti da verificare**: *-Regolarità delle finiture, -Resistenza meccanica* **Anomalie**: *-Avvallamenti o pendenze anomale dei pavimenti, -Distacco, -Esposizione dei ferri di armatura, -Fessurazioni, -Lesioni* **Ditte Specializzate**: Tecnici di livello superiore	Ispezione a vista	360 giorni

Scale – Co-004

CODICE	INTERVENTI	CONTROLLO	FREQUENZA
Sc-005	**Scale in acciaio**		
	Cause possibili delle anomalie: Origine dei difetti di stabilità o di geometria: -errori nel calcolo o nella concezione; -valutazione errata dei carichi e dei sovraccarichi; -non desolidarazzazione della struttura portante rispetto ad elementi di attrezzatura; -difetti di fabbricazione in officina; -tipi di acciaio non corretti, saldature difettose, non rispetto delle tolleranze di dilatazione; -difetti di montaggio (connessioni difettose, stralli assenti, contraventature insufficiente); -appoggi bloccati che impediscono la dilatazione; -sovraccarichi eccezionali non previsti; -sovraccarichi puntuali non controllati; -movimenti delle fondazioni; -difetti di collegamento tra gli elementi. Origine delle anomalie di derivazione chimica: -assenza di protezione del metallo; -ambiente umido;		

	-ambiente aggressivo; -assenza di accesso alla struttura (nel caso di protezione contro l'incendio).		
Sc-005/Cn-001	**Controllo**: Controllo parapetti e corrimano Controllo delle superfici dei parapetti e dei corrimano e verificare l'eventuale degrado estetico (macchie, sporco, abrasioni, ecc.). Verifica della loro stabilità e del corretto collegamento alla struttura principale. **Anomalie**: *-Decolorazione, -Deposito superficiale, -Disgregazione, -Distacco, -Fessurazioni, -Macchie e graffiti, -Patina biologica* **Ditte Specializzate**: Specializzati vari	Ispezione	360 giorni
Sc-005/Cn-002	**Controllo**: Controllo rivestimenti	Controllo a vista	360 giorni
	Controllo sulla natura estetica delle superfici dei rivestimenti che costituiscono le rampe, le pedate e le alzate. Controllo presenza di macchie, sporco, efflorescenze, abrasioni, ecc..		
	Requisiti da verificare: *-Resistenza all'usura, -Resistenza meccanica*		
	Anomalie: *-Decolorazione, -Deposito superficiale, -Disgregazione, -Distacco, -Fessurazioni, -Macchie e graffiti, -Patina biologica*		
	Ditte Specializzate: Generico		
Sc-005/Cn-003	**Controllo**: Controllo strutturale	Controllo a vista	360 giorni
	Controllo delle parti a vista al fine di ricercare eventuali anomalie (disgregazioni, fessurazioni, esposizione dei ferri d'armatura, processi di carbonatazione del conglomerato, etc.).		
	Requisiti da verificare: *-Regolarità delle finiture, -Resistenza meccanica*		
	Anomalie: *-Decolorazione, -Deposito superficiale, -Disgregazione, -Distacco, -Fessurazioni, -Macchie e graffiti, -Patina biologica*		
	Ditte Specializzate: Tecnici di livello superiore		

Indice dei Sub Sistemi

Errore. Nessuna voce di sommario trovata.

COMUNE DI L'AQUILA

PROVINCIA DI L'AQUILA

PIANO DI MANUTENZIONE
DELLA PARTE STRUTTURALE DELL'OPERA
punto 4.1 del paragrafo C10.1 Circolare del C.S.LL.PP. n. 617 del 02.02.2009

PROGRAMMA DI MANUTENZIONE

SOTTOPROGRAMMA DELLE PRESTAZIONI

DESCRIZIONE:

REALIZZAZIONE DI UN PARCHEGGIO MULTIPIANO
AUTOSILO ACCESSIBILE DA VIA SAN BERNARDINO

COMMITTENTE:

VISION PARK SRL

IL TECNICO:
ING. DI FILIPPO GIOVANNI
ING. FIAMMA ARTURO
ING. PELLEGRINI ANTONELLO

Studio Tecnico:

Classe Requisito

TC "Acustici"**Acustici**

Sistema strutturale - Su_001			
CODICE	INTERVENTI	CONTROLLO	FREQUENZA
Co-003	**Solai**		
Co-003/Re-004	**Requisito**: Isolamento acustico dai rumori aerei *E' l'attitudine a determinare un isolamento acustico dai rumori aerei tra due elementi spaziali sovrapposti.* **Livello minimo per la prestazione**: E' possibile assegnare ad un certo solaio finito il requisito di isolamento acustico dai rumori aerei attraverso l'indice di valutazione del potere fonoisolante calcolato di volta in volta in laboratorio. **Normativa**: D.M.14/01/2008 "Norme Tecniche per le Costruzioni".		
Co-003/Re-005	**Requisito**: Isolamento acustico dai rumori d'urto *E' l'attitudine a determinare un isolamento acustico dai rumori impattivi o d'urto dei solai.* **Livello minimo per la prestazione**: E' possibile assegnare ad un certo solaio finito il requisito di isolamento acustico dai rumori impattivi o d'urto attraverso l'indice del livello di rumore di calpestio (Lnw) calcolato di volta in volta in laboratorio. Esiste un indice sintetico (indice di attenuazione del livello di rumore di calpestio normalizzato delta Lw) espresso dall'attenuazione ottenuta in corrispondenza della frequenza di 500 Hz. **Normativa**: D.M.14/01/2008 "Norme Tecniche per le Costruzioni".		

Classe Requisito

TC "Di stabilità"**Di stabilità**

Sistema strutturale - Su_001			
CODICE	INTERVENTI	CONTROLLO	FREQUENZA
Co-001	**Strutture in fondazione**		
Co-001/Re-017	**Requisito**: Resistenza meccanica *Le strutture in sottosuolo dovranno essere in grado di contrastare le eventuali manifestazioni di deformazioni e cedimenti rilevanti dovuti all'azione di determinate sollecitazioni (carichi, forze sismiche, ecc.).* **Livello minimo per la prestazione**: Per i livelli minimi si rimanda alle prescrizioni di legge e di normative vigenti in materia. **Normativa**: D.M.14/01/2008 "Norme Tecniche per le Costruzioni".		
Co-002	**Strutture in elevazione**		
Co-002/Re-014	**Requisito**: Resistenza al vento *Le strutture di elevazione debbono resistere alle azioni e depressioni del vento tale da non compromettere la stabilità e la funzionalità degli elementi che le costituiscono.* **Livello minimo per la prestazione**: I valori minimi variano in funzione del tipo di struttura in riferimento ai seguenti parametri dettati dal D.M.14/01/2008 **Normativa**: D.M.14/01/2008 "Norme Tecniche per le Costruzioni".		
Co-002/Re-017	**Requisito**: Resistenza meccanica *Le strutture in elevazione dovranno essere in grado di contrastare le eventuali manifestazioni di deformazioni e cedimenti rilevanti dovuti all'azione di determinate sollecitazioni (carichi, forze sismiche, ecc.).* **Livello minimo per la prestazione**: Per i livelli minimi si rimanda alle prescrizioni di legge e di normative vigenti in materia. **Normativa**: D.M.14/01/2008 "Norme Tecniche per le Costruzioni".		
Sc-001/Cn-001	**Controllo**: Controllo periodico Ispezione visiva dello stato delle superfici degli elementi in calcestruzzo armato individuando la presenza di eventuali anomalie come fessurazioni, disgregazioni, distacchi, riduzione del copriferro e relativa esposizione a processi di corrosione dei ferri d'armatura. Verifica dello stato del calcestruzzo e controllo del degrado e/o eventuali processi di carbonatazione.	Controllo a vista	360 giorni
Sc-002/Cn-001	**Controllo**: Controllo periodico Ispezione visiva dello stato delle superfici degli elementi in calcestruzzo armato individuando la presenza di eventuali anomalie come fessurazioni, disgregazioni, distacchi, riduzione del copriferro e relativa esposizione a processi di corrosione dei ferri d'armatura. Verifica dello stato del calcestruzzo e controllo del degrado e/o eventuali processi di carbonatazione.	Controllo a vista	360 giorni

Sc-003/Cn-001	**Controllo**: Controllo periodico Ispezione visiva dello stato dell'elemento strutturale metallico con identificazione e rilievo delle anomalie quali ruggine, rimozione protezione antincendio etc. Ricerca della causa del degrado e controllo della qualità dell'acciaio. Analisi dell'opportunità di ricorrere ad uno specialista.	Controllo a vista	360 giorni
Co-003	**Solai**		
Co-003/Re-001	**Requisito**: Contenimento della freccia massima *La freccia di inflessione di un solaio costituisce il parametro attraverso il quale viene giudicata la deformazione sotto carico e la sua elasticità.* **Livello minimo per la prestazione**: Le deformazioni devono risultare compatibili con le condizioni di esercizio del solaio e degli elementi costruttivi ed impiantistici ad esso collegati secondo le norme vigenti. **Normativa**: D.M.14/01/2008 "Norme Tecniche per le Costruzioni".		
Co-003/Re-011	**Requisito**: Resistenza agli urti *I solai, sottoposti ad urti convenzionali di un corpo con determinate caratteristiche dotato di una certa energia, non devono essere né attraversati, né tantomeno spostarsi, né produrre la caduta di pezzi pericolosi per gli utenti.* **Livello minimo per la prestazione**: In edilizia residenziale, per gli urti cosiddetti di sicurezza, i valori da verificare in corrispondenza dell'estradosso del solaio possono essere: - urto di grande corpo molle con l'energia massima d'urto E >= 900 J; - urto di grande corpo duro con E >= 50 J. **Normativa**: D.M.14/01/2008 "Norme Tecniche per le Costruzioni".		
Co-003/Re-017	**Requisito**: Resistenza meccanica *I solai devono contrastare in modo efficace la manifestazione di eventuali rotture, o deformazioni rilevanti, causate dall'azione di possibili sollecitazioni.* **Livello minimo per la prestazione**: Le prestazioni sono generalmente affidate allo strato o elementi portanti. I parametri di valutazione della prestazione possono essere il sovraccarico ammissibile espresso in daN oppure la luce limite di esercizio espresso in m. **Normativa**: D.M.14/01/2008 "Norme Tecniche per le Costruzioni".		
Sc-004/Cn-001	**Controllo**: Controllo periodico Ispezione visiva dello stato delle superfici dei solai, finalizzata alla ricerca di fessurazioni e lesioni	Ispezione a vista	360 giorni
Co-004	**Scale**		
Co-004/Re-011	**Requisito**: Resistenza agli urti *I materiali di rivestimento delle scale devono essere in grado di resistere agli urti prodotti dalla caduta di oggetti di impiego comune senza che si manifestino fessurazioni, deformazioni, ecc..* **Livello minimo per la prestazione**: Per una analisi più approfondita dei livelli minimi rispetto ai vari componenti e materiali costituenti i rivestimenti si rimanda alle prescrizioni di legge e di normative vigenti in materia. **Normativa**: D.M.14/01/2008 "Norme Tecniche per le Costruzioni".		
Co-004/Re-017	**Requisito**: Resistenza meccanica *Gli elementi strutturali costituenti le scale devono contrastare in modo efficace la manifestazione di eventuali rotture, o deformazioni rilevanti, causate dall'azione di possibili sollecitazioni.* **Livello minimo per la prestazione**: Per una analisi più approfondita dei livelli minimi rispetto ai vari componenti e materiali costituenti i rivestimenti si rimanda alle prescrizioni di legge e di normative vigenti in materia. **Normativa**: D.M.14/01/2008 "Norme Tecniche per le Costruzioni".		
Sc-005/Cn-003	**Controllo**: Controllo strutturale Controllo delle parti a vista al fine di ricercare eventuali anomalie (disgregazioni, fessurazioni, esposizione dei ferri d'armatura, processi di carbonatazione del conglomerato, etc.).	Controllo a vista	360 giorni
Sc-005/Cn-002	**Controllo**: Controllo rivestimenti Controllo sulla natura estetica delle superfici dei rivestimenti che costituiscono le rampe, le pedate e le alzate. Controllo presenza di macchie, sporco, efflorescenze, abrasioni, ecc..	Controllo a vista	360 giorni

Classe Requisito

TC "Durabilità tecnologica"**Durabilità tecnologica**

Sistema strutturale - Su_001			
CODICE	INTERVENTI	CONTROLLO	FREQUENZA
Co-004	**Scale**		
Co-004/Re-016	**Requisito**: Resistenza all'usura *I materiali di rivestimento di gradini e pianerottoli dovranno presentare caratteristiche di resistenza all'usura.* **Livello minimo per la prestazione**: I rivestimenti dovranno possedere una resistenza		

	all'usura corrispondente alla classe U3 (ossia di resistenza all'usura per un tempo non inferiore ai 10 anni) della classificazione UPEC. **Normativa**: D.M.14/01/2008 "Norme Tecniche per le Costruzioni".		
Sc-005/Cn-002	**Controllo**: Controllo rivestimenti Controllo sulla natura estetica delle superfici dei rivestimenti che costituiscono le rampe, le pedate e le alzate. Controllo presenza di macchie, sporco, efflorescenze, abrasioni, ecc..	Controllo a vista	360 giorni

Classe Requisito

TC "Protezione antincendio"**Protezione antincendio**

Sistema strutturale - Su_001			
CODICE	INTERVENTI	CONTROLLO	FREQUENZA
Co-002	**Strutture in elevazione**		
Co-002/Re-012	**Requisito**: Resistenza al fuoco *La resistenza al fuoco rappresenta l'attitudine degli elementi che costituiscono le strutture a conservare, in un tempo determinato, la stabilita (R), la tenuta (E) e l'isolamento termico (I). Essa è intesa come il tempo necessario affinché la struttura raggiunga uno dei due stati limite di stabilità e di integrità, in corrispondenza dei quali non è più in grado sia di reagire ai carichi applicati sia di impedire la propagazione dell'incendio.* **Livello minimo per la prestazione**: In particolare gli elementi costruttivi delle strutture di elevazione devono avere la resistenza al fuoco indicata di seguito, espressa in termini di tempo entro il quale le strutture di elevazioni conservano stabilità, tenuta alla fiamma, ai fumi ed isolamento termico: Altezza antincendio (m): da 12 a 32 - Classe REI (min): 60; Altezza antincendio (m): da oltre 32 a 80 - Classe REI (min): 90; Altezza antincendio (m): oltre 80 - Classe REI (min): 120. **Normativa**: D.M.14/01/2008 "Norme Tecniche per le Costruzioni".		
Co-003	**Solai**		
Co-003/Re-007	**Requisito**: Reazione al fuoco *Livello di partecipazione al fuoco dei materiali combustibili costituenti i solai.* **Livello minimo per la prestazione**: I livelli prestazionali variano in funzione delle prove di classificazione di reazione al fuoco e omologazione dei materiali: - della velocità di propagazione della fiamma; - del tempo di post - combustione; - del tempo di post - incadescenza; - dell'estensione della zona danneggiata. **Normativa**: D.M.14/01/2008 "Norme Tecniche per le Costruzioni".		
Co-003/Re-012	**Requisito**: Resistenza al fuoco *E' l'attitudine a conservare, per un tempo determinato, in tutto o in parte la stabilità meccanica, la tenuta al gas e ai vapori e l'isolamento termico.* **Livello minimo per la prestazione**: In particolare gli elementi costruttivi dei solai devono avere la resistenza al fuoco indicata di seguito, espressa in termini di tempo entro il quale il solaio conserva stabilità, tenuta alla fiamma e ai fumi e isolamento termico: Altezza antincendio (m): da 12 a 32 - Classe REI (min): 60; Altezza antincendio (m): da oltre 32 a 80 - Classe REI (min): 90; Altezza antincendio (m): oltre 80 - Classe REI (min): 120. **Normativa**: D.M.14/01/2008 "Norme Tecniche per le Costruzioni".		
Co-004	**Scale**		
Co-004/Re-007	**Requisito**: Reazione al fuoco *Livello di partecipazione al fuoco dei materiali combustibili costituenti le scale.* **Livello minimo per la prestazione**: I livelli prestazionali variano in funzione delle prove di classificazione di reazione al fuoco e omologazione dei materiali: - della velocità di propagazione della fiamma; - del tempo di post - combustione; - del tempo di post - incadescenza; - dell'estensione della zona danneggiata. **Normativa**: D.M.14/01/2008 "Norme Tecniche per le Costruzioni".		
Co-004/Re-012	**Requisito**: Resistenza al fuoco *Gli elementi strutturali delle scale devono presentare una resistenza al fuoco espressa in termini di tempo entro il quale tali elementi conservano stabilità.* **Livello minimo per la prestazione**: Le strutture dovranno comunque essere realizzate in modo da garantire una resistenza al fuoco di almeno R 60 (strutture portanti) e REI 60 (strutture separanti) per edifici con altezza antincendi fino a 24 m; per edifici di altezza superiore deve essere garantita una resistenza al fuoco almeno di R 90 (strutture portanti) e REI 90 (strutture separanti). Il vano scala, tranne quello a prova di fumo o a prova di fumo interno, deve avere superficie netta di aerazione permanente in sommità non inferiore ad 1 m. Nel vano di areazione è consentita		

	l'installazione di dispositivi per la protezione dagli agenti atmosferici. Per le strutture di pertinenza delle aree a rischio specifico devono applicarsi le disposizioni emanate nelle relative normative. NORME PER LA SICUREZZA ANTINCENDI PER GLI EDIFICI DI CIVILE ABITAZIONE: CARATTERISTICHE DEL VANO SCALA NEGLI EDIFICI DI NUOVA EDIFICAZIONE O SOGGETTI A SOSTANZIALI RISTRUTTURAZIONI (D.M. 16.5.1987 n.246) TIPO DI EDIFICIO: A - ALTEZZA ANTINCENDI (m): da 12 a 24; MASSIMA SUPERFICIE DEL COMPARTIMENTO ANTINCENDIO (m^2): 8000; - Massima superficie di competenza di ogni scala per piano (m^2): 500; Tipo dei vani scala e di almeno un vano ascensore: Nessuna prescrizione; - Massima superficie di competenza di ogni scala per piano (m^2): 500; Tipo dei vani scala e di almeno un vano ascensore: Almeno protetto (I); - Massima superficie di competenza di ogni scala per piano (m^2): 550; Tipo dei vani scala e di almeno un vano ascensore: Almeno a prova di fumo interno; - Massima superficie di competenza di ogni scala per piano (m^2): 600; Tipo dei vani scala e di almeno un vano ascensore: A prova di fumo; Larghezza minima della scala (m): 1,05 Caratteristiche REI dei vani scala e ascensore, filtri, porte, elementi di suddivisione tra compartimenti: 60 (II); TIPO DI EDIFICIO: B - ALTEZZA ANTINCENDI (m): da oltre 24 a 32; MASSIMA SUPERFICIE DEL COMPARTIMENTO ANTINCENDIO (m^2): 6000; - Massima superficie di competenza di ogni scala per piano (m^2): 500; Tipo dei vani scala e di almeno un vano ascensore: Nessuna prescrizione; - Massima superficie di competenza di ogni scala per piano (m^2): 500; Tipo dei vani scala e di almeno un vano ascensore: Almeno protetto (I); - Massima superficie di competenza di ogni scala per piano (m^2): 550; Tipo dei vani scala e di almeno un vano ascensore: Almeno a prova di fumo interno; - Massima superficie di competenza di ogni scala per piano (m^2): 600; Tipo dei vani scala e di almeno un vano ascensore: A prova di fumo; Larghezza minima della scala (m): 1,05 Caratteristiche REI dei vani scala e ascensore, filtri, porte, elementi di suddivisione tra compartimenti: 60 (II); TIPO DI EDIFICIO: C - ALTEZZA ANTINCENDI (m): da oltre 32 a 54; MASSIMA SUPERFICIE DEL COMPARTIMENTO ANTINCENDIO (m^2): 5000; Massima superficie di competenza di ogni scala per piano (m^2): 500; Tipo dei vani scala e di almeno un vano ascensore: Almeno a prova di fumo interno; Larghezza minima della scala (m): 1,05 Caratteristiche REI dei vani scala e ascensore, filtri, porte, elementi di suddivisione tra compartimenti: 90; TIPO DI EDIFICIO: D - ALTEZZA ANTINCENDI (m): da oltre 54 a 80; MASSIMA SUPERFICIE DEL COMPARTIMENTO ANTINCENDIO (m^2): 4000; Massima superficie di competenza di ogni scala per piano (m^2): 500; Tipo dei vani scala e di almeno un vano ascensore: Almeno a prova di fumo interno con zona filtro avente un camino di ventilazione di sezione non inferiore a 0,36 m^2; Larghezza minima della scala (m): 1,20 Caratteristiche REI dei vani scala e ascensore, filtri, porte, elementi di suddivisione tra compartimenti: 90; TIPO DI EDIFICIO: E - ALTEZZA ANTINCENDI (m): oltre 80; MASSIMA SUPERFICIE DEL COMPARTIMENTO ANTINCENDIO (m^2): 2000; Massima superficie di competenza di ogni scala per piano (m^2): 350; Tipo dei vani scala e di almeno un vano ascensore: Almeno a prova di fumo interno con zona filtro avente un camino di ventilazione di sezione non inferiore a 0,36 m^2; Larghezza minima della scala (m): 1,20 Caratteristiche REI dei vani scala e ascensore, filtri, porte, elementi di suddivisione tra compartimenti: 120. NOTE (I) Se non è possibile l'accostamento dell'Autoscala dei VV.FF. ad almeno una finestra o balcone per piano. (II) Nel caso in cui non è contemplata alcuna prescrizione, gli elementi di suddivisione dei compartimenti vanno comunque considerati di classe REI 60. **Normativa**: D.M.14/01/2008 "Norme Tecniche per le Costruzioni".		
Co-004/Re-018	**Requisito**: Sicurezza alla circolazione *Le scale devono avere uno sviluppo con andamento regolare che ne consenta la sicurezza durante la circolazione da parte dell'utenza.* **Livello minimo per la prestazione**: La larghezza delle rampe deve essere proporzionata al numero di persone (e comunque in funzione di multipli di 60 cm) cui è consentito il transito, e comunque non inferiore ad 1.20 m al fine di consentire il passaggio di due persone. Nel caso di larghezze superiori a 2.50 m è necessario provvedere ad un corrimano centrale. Va comunque calcolata come larghezza utile quella al netto di corrimano o di altri eventuali sporgenze (nel caso di larghezze riferite ad usi non pubblici, queste devono essere minimo di 80 cm e la pedata dei gradini non inferiore a 25 cm). Le rampe delle scale devono essere rettilinee, dotate di pianerottoli di riposo, di gradini con pedata non inferiore a 30 cm ed alzata di circa 17 cm. È opportuno che per ogni rampa non vengono superate le 12 alzate intervallandole con ripiani intermedi dimensionati pari almeno alla larghezza della		

scala. I pianerottoli interpiano vanno realizzati con larghezza maggiore di quella della scala e con profondità del 25-30% maggiore rispetto ai ripiani. L'inclinazione di una rampa è direttamente riferita al rapporto fra alzata (a) e pedata (p), la cui determinazione si basa sull'espressione: 2a + p = 62-64 cm. L'altezza minima fra il sottorampa e la linea delle alzate deve essere di almeno 2.10 m. I parapetti devono avere un'altezza di 1.00 m misurata dallo spigolo superiore dei gradini e devono essere dimensionati in modo da non poter essere attraversati da una sfera di 10 cm di diametro. Il corrimano va previsto in funzione dell'utenza (se il traffico è costituito da bambini occorre un corrimano supplementare posto ad altezza adeguata e comunque deve prolungarsi di almeno 30 cm oltre il primo e l'ultimo gradino e deve essere posizionato su entrambi i lati per scale con larghezza superiore a 1.80 m. Le scale a chiocciola vanno dimensionate in considerazione che per ogni giro il numero dei gradini è condizionato dal diametro della scala che varia da 11-16 gradini in corrispondenza dei diametri di 1.20-2.50 m. La pedata va dimensionata in modo da evitare che i punti di partenza e di smonto abbiano sfalsamenti.

SCALE A CHIOCCIOLA: ALZATE DI INTERPIANO

N. DI ALZATE PIÙ ALZATA DEL RIPIANO DI ARRIVO: 9 + 1;
Altezze di interpiano al finito per:
- Scale rotonde misto legno-metallo: 2,10 - 2,30;
- Scale rotonde integralmente in legno: - ;
- Scale in metallo: 2,14 - 2,34;
- Scale a pianta quadrata: - ;
N. DI ALZATE PIÙ ALZATA DEL RIPIANO DI ARRIVO: 10 + 1;
Altezze di interpiano al finito per:
- Scale rotonde misto legno-metallo: 2,31 - 2,53;
- Scale rotonde integralmente in legno: 2,31 - 2,51;
- Scale in metallo: 2,35 - 2,57;
- Scale a pianta quadrata: 2,31 - 2,51;
N. DI ALZATE PIÙ ALZATA DEL RIPIANO DI ARRIVO: 11 + 1;
Altezze di interpiano al finito per:
- Scale rotonde misto legno-metallo: 2,54 - 2,76;
- Scale rotonde integralmente in legno: 2,52 - 2,68;
- Scale in metallo: 2,58 - 2,81;
- Scale a pianta quadrata: 2,52 - 2,68;
N. DI ALZATE PIÙ ALZATA DEL RIPIANO DI ARRIVO: 12 + 1;
Altezze di interpiano al finito per:
- Scale rotonde misto legno-metallo: 2,77 - 2,99;
- Scale rotonde integralmente in legno: 2,69 - 2,89;
- Scale in metallo: 2,82 - 3,04;
- Scale a pianta quadrata: 2,69 - 2,89;
N. DI ALZATE PIÙ ALZATA DEL RIPIANO DI ARRIVO: 13 + 1;
Altezze di interpiano al finito per:
- Scale rotonde misto legno-metallo: 3,00 - 3,22;
- Scale rotonde integralmente in legno: 2,90 - 3,11;
- Scale in metallo: 3,05 - 3,28;
- Scale a pianta quadrata: 2,90 - 3,11;
N. DI ALZATE PIÙ ALZATA DEL RIPIANO DI ARRIVO: 14 + 1;
Altezze di interpiano al finito per:
- Scale rotonde misto legno-metallo: 3,23 - 3,45;
- Scale rotonde integralmente in legno: 3,12 - 3,33;
- Scale in metallo: 3,29 - 3,51;
- Scale a pianta quadrata: 3,12 - 3,33;
N. DI ALZATE PIÙ ALZATA DEL RIPIANO DI ARRIVO: 15 + 1;
Altezze di interpiano al finito per:
- Scale rotonde misto legno-metallo: 3,46 - 3,68;
- Scale rotonde integralmente in legno: 3,34 - 3,54;
- Scale in metallo: 3,52 - 3,74;
- Scale a pianta quadrata: 3,34 - 3,54;
N. DI ALZATE PIÙ ALZATA DEL RIPIANO DI ARRIVO: 16 + 1;
Altezze di interpiano al finito per:
- Scale rotonde misto legno-metallo: 3,69 - 3,91;
- Scale rotonde integralmente in legno: 3,55 - 3,75;
- Scale in metallo: 3,75 - 3,98;
- Scale a pianta quadrata: 3,55 -3,75;
NOTE:
Per diametri fino a 1.20 m sono previsti 12 gradini per giro; oltre il diametro di 1.40 m sono previsti 13 gradini per giro

Gli edifici residenziali o per uffici con altezza di gronda compresa fra 24 e 30 m possono prevedere una singola scala fino a 350 - 400 m^2 di superficie coperta; oltre tale valore è necessaria una scala ogni 350 m^2 prevedendo sempre una distanza massima di fuga pari a 30 m; oltre i 600 m^2 deve essere prevista una scala in più ogni 300 m^2 o frazione superiore a 150 m^2. Per gli edifici residenziali oltre i 24 m di altezza di gronda e per quelli pubblici, le scale devono presentare requisiti di sicurezza tali che:
- l'accesso ai piani avvenga attraverso un passaggio esterno o attraverso un

disimpegno che almeno su un lato sia completamente aperto o comunque vada ad affacciare su uno spazio a cielo libero;
- le pareti che racchiudono la scala in zona di compartizione antincendio siano di classe REI 120 con valori minimi per le strutture a pareti portanti in mattoni o in c.a. rispettivamente pari a 38 e 20 cm;
- porte almeno di classe REI 60, con dispositivo di chiusura automatica o di autochiusura a comando;
- scala aerata mediante apertura ventilata di almeno 1 m^2, situata all'ultimo piano e al di sopra dell'apertura di maggiore altezza prospettante sul vano scala.
Le scale esterne di sicurezza devono essere del tutto esterne all'edificio e munite di parapetto con altezza di almeno 1.20 m; inoltre le scale dovranno essere lontane da eventuali aperture dalle quali potrebbero sprigionarsi fumi e fiamme. Se a diretto contatto con muri perimetrali questi dovranno essere realizzati con una adeguata resistenza al fuoco.

NORME PER LA SICUREZZA ANTINCENDI PER GLI EDIFICI DI CIVILE ABITAZIONE: CARATTERISTICHE DEL VANO SCALA NEGLI EDIFICI DI NUOVA EDIFICAZIONE O SOGGETTI A SOSTANZIALI RISTRUTTURAZIONI (D.M. 16.5.1987 n.246)

TIPO DI EDIFICIO: A - ALTEZZA ANTINCENDI (m): da 12 a 24;
MASSIMA SUPERFICIE DEL COMPARTIMENTO ANTINCENDIO (m^2): 8000;
- Massima superficie di competenza di ogni scala per piano (m^2): 500; Tipo dei vani scala e di almeno un vano ascensore: Nessuna prescrizione;
- Massima superficie di competenza di ogni scala per piano (m^2): 500; Tipo dei vani scala e di almeno un vano ascensore: Almeno protetto (I);
- Massima superficie di competenza di ogni scala per piano (m^2): 550; Tipo dei vani scala e di almeno un vano ascensore: Almeno a prova di fumo interno;
- Massima superficie di competenza di ogni scala per piano (m^2): 600; Tipo dei vani scala e di almeno un vano ascensore: A prova di fumo;
Larghezza minima della scala (m): 1,05
Caratteristiche REI dei vani scala e ascensore, filtri, porte, elementi di suddivisione tra compartimenti: 60 (II);
TIPO DI EDIFICIO: B - ALTEZZA ANTINCENDI (m): da oltre 24 a 32;
MASSIMA SUPERFICIE DEL COMPARTIMENTO ANTINCENDIO (m^2): 6000;
- Massima superficie di competenza di ogni scala per piano (m^2): 500; Tipo dei vani scala e di almeno un vano ascensore: Nessuna prescrizione;
- Massima superficie di competenza di ogni scala per piano (m^2): 500; Tipo dei vani scala e di almeno un vano ascensore: Almeno protetto (I);
- Massima superficie di competenza di ogni scala per piano (m^2): 550; Tipo dei vani scala e di almeno un vano ascensore: Almeno a prova di fumo interno;
- Massima superficie di competenza di ogni scala per piano (m^2): 600; Tipo dei vani scala e di almeno un vano ascensore: A prova di fumo;
Larghezza minima della scala (m): 1,05
Caratteristiche REI dei vani scala e ascensore, filtri, porte, elementi di suddivisione tra compartimenti: 60 (II);
TIPO DI EDIFICIO: C - ALTEZZA ANTINCENDI (m): da oltre 32 a 54;
MASSIMA SUPERFICIE DEL COMPARTIMENTO ANTINCENDIO (m^2): 5000;
Massima superficie di competenza di ogni scala per piano (m^2): 500;
Tipo dei vani scala e di almeno un vano ascensore: Almeno a prova di fumo interno;
Larghezza minima della scala (m): 1,05
Caratteristiche REI dei vani scala e ascensore, filtri, porte, elementi di suddivisione tra compartimenti: 90;
TIPO DI EDIFICIO: D - ALTEZZA ANTINCENDI (m): da oltre 54 a 80;
MASSIMA SUPERFICIE DEL COMPARTIMENTO ANTINCENDIO (m^2): 4000;
Massima superficie di competenza di ogni scala per piano (m^2): 500;
Tipo dei vani scala e di almeno un vano ascensore: Almeno a prova di fumo interno con zona filtro avente un camino di ventilazione di sezione non inferiore a 0,36 m^2;
Larghezza minima della scala (m): 1,20
Caratteristiche REI dei vani scala e ascensore, filtri, porte, elementi di suddivisione tra compartimenti: 90;
TIPO DI EDIFICIO: E - ALTEZZA ANTINCENDI (m): oltre 80;
MASSIMA SUPERFICIE DEL COMPARTIMENTO ANTINCENDIO (m^2): 2000;
Massima superficie di competenza di ogni scala per piano (m^2): 350;
Tipo dei vani scala e di almeno un vano ascensore: Almeno a prova di fumo interno con zona filtro avente un camino di ventilazione di sezione non inferiore a 0,36 m^2;
Larghezza minima della scala (m): 1,20
Caratteristiche REI dei vani scala e ascensore, filtri, porte, elementi di suddivisione tra compartimenti: 120.
NOTE
(I) Se non è possibile l'accostamento dell'Autoscala dei VV.FF. ad almeno una finestra o balcone per piano.
(II) Nel caso in cui non è contemplata alcuna prescrizione, gli elementi di suddivisione dei compartimenti vanno comunque considerati di classe REI 60.
Normativa: D.M.14/01/2008 "Norme Tecniche per le Costruzioni".

Classe Requisito

TC "Protezione dagli agenti chimici ed organici"**Protezione dagli agenti chimici ed organici**

Sistema strutturale - Su_001			
CODICE	INTERVENTI	CONTROLLO	FREQUENZA
Co-001	**Strutture in fondazione**		
Co-001/Re-009	**Requisito**: Resistenza agli agenti aggressivi *Le strutture in sottosuolo non debbono subire dissoluzioni o disgregazioni e mutamenti di aspetto a causa dell'azione di agenti aggressivi chimici.* **Livello minimo per la prestazione**: Nelle opere e manufatti in calcestruzzo, la normativa prevede che gli spessori minimi del copriferro variano in funzione delle tipologie costruttive, in particolare la superficie dell'armatura resistente, comprese le staffe, deve distare dalle facce esterne del conglomerato di almeno 0,8 cm nel caso di solette, setti e pareti, e di almeno 2 cm nel caso di travi e pilastri. Tali misure devono essere aumentate, e rispettivamente portate a 2 cm per le solette e a 4 cm per le travi ed i pilastri, in presenza di salsedine marina, di emanazioni nocive, od in ambiente comunque aggressivo. Copriferri maggiori possono essere utilizzati in casi specifici (ad es. opere idrauliche). **Normativa**: D.M.14/01/2008 "Norme Tecniche per le Costruzioni".		
Co-001/Re-010	**Requisito**: Resistenza agli attacchi biologici *Le strutture in fondazione e di contenimento a seguito della presenza di organismi viventi (animali, vegetali, microrganismi) non dovranno subire riduzioni delle sezioni del copriferro con conseguenza della messa a nudo delle armature.* **Livello minimo per la prestazione**: I valori minimi di resistenza agli attacchi biologici variano in funzione dei materiali, dei prodotti utilizzati, delle classi di rischio, delle situazioni generali di servizio, dell'esposizione a umidificazione e del tipo di agente biologico. DISTRIBUZIONE DEGLI AGENTI BIOLOGICI PER CLASSI DI RISCHIO (UNI EN 335-1) CLASSE DI RISCHIO: 1; Situazione generale di servizio: non a contatto con terreno, al coperto (secco); Descrizione dell'esposizione a umidificazione in servizio: nessuna; Distribuzione degli agenti biologici: a)funghi: -; b)*insetti: U; c)termiti: L; d)organismi marini: -. CLASSE DI RISCHIO: 2; Situazione generale di servizio: non a contatto con terreno, al coperto (rischio di umidificazione); Descrizione dell'esposizione a umidificazione in servizio: occasionale; Distribuzione degli agenti biologici: a)funghi: U; b)*insetti: U; c)termiti: L; d)organismi marini: -. CLASSE DI RISCHIO: 3; Situazione generale di servizio: non a contatto con terreno, non al coperto; Descrizione dell'esposizione a umidificazione in servizio: frequente; Distribuzione degli agenti biologici: a)funghi: U; b)*insetti: U; c)termiti: L; d)organismi marini: -; CLASSE DI RISCHIO: 4; Situazione generale di servizio: a contatto con terreno o acqua dolce; Descrizione dell'esposizione a umidificazione in servizio: permanente; Distribuzione degli agenti biologici: a)funghi: U; b)*insetti: U; c)termiti: L; d)organismi marini: -. CLASSE DI RISCHIO: 5; Situazione generale di servizio: in acqua salata; Descrizione dell'esposizione a umidificazione in servizio: permanente; Distribuzione degli agenti biologici: a)funghi: U; b)*insetti: U; c)termiti: L; d)organismi marini: U. DOVE: U = universalmente presente in Europa L = localmente presente in Europa * il rischio di attacco può essere non significativo a seconda delle particolari situazioni di servizio. **Normativa**: D.M.14/01/2008 "Norme Tecniche per le Costruzioni".		
Co-001/Re-013	**Requisito**: Resistenza al gelo *Le strutture in sottosuolo non dovranno subire disgregazioni e variazioni dimensionali e di aspetto in conseguenza della formazione di ghiaccio.* **Livello minimo per la prestazione**: I valori minimi variano in funzione del materiale impiegato. La resistenza al gelo viene determinata secondo prove di laboratorio su provini di calcestruzzo (provenienti da getti effettuati in cantiere, confezionato in laboratorio o ricavato da calcestruzzo già indurito) sottoposti a cicli alternati di gelo (in aria raffreddata) e disgelo (in acqua termostatizzata). Le misurazioni della variazione del modulo elastico, della massa e della lunghezza ne determinano la resistenza al gelo. **Normativa**: D.M.14/01/2008 "Norme Tecniche per le Costruzioni".		
Co-002	**Strutture in elevazione**		

Co-002/Re-002	**Requisito**: Contenimento delle dispersioni elettriche *Le strutture in elevazione dovranno in modo idoneo impedire eventuali dispersioni elettriche.* **Livello minimo per la prestazione**: Essi variano in funzione delle modalità di progetto. **Normativa**: D.M.14/01/2008 "Norme Tecniche per le Costruzioni".		
Co-002/Re-009	**Requisito**: Resistenza agli agenti aggressivi *Le strutture in elevazione non debbono subire dissoluzioni o disgregazioni e mutamenti di aspetto a causa dell'azione di agenti aggressivi chimici.* **Livello minimo per la prestazione**: Nelle opere e manufatti in calcestruzzo, la normativa prevede che gli spessori minimi del copriferro variano in funzione delle tipologie costruttive, in particolare la superficie dell'armatura resistente, comprese le staffe, deve distare dalle facce esterne del conglomerato di almeno 0,8 cm nel caso di solette, setti e pareti, e di almeno 2 cm nel caso di travi e pilastri. Tali misure devono essere aumentate, e rispettivamente portate a 2 cm per le solette e a 4 cm per le travi ed i pilastri, in presenza di salsedine marina, di emanazioni nocive, od in ambiente comunque aggressivo. Copriferri maggiori possono essere utilizzati in casi specifici (ad es. opere idrauliche). **Normativa**: D.M.14/01/2008 "Norme Tecniche per le Costruzioni".		
Co-002/Re-010	**Requisito**: Resistenza agli attacchi biologici *Le strutture in elevazione a seguito della presenza di organismi viventi (animali, vegetali, microrganismi) non dovranno subire riduzioni delle sezioni del copriferro con conseguenza della messa a nudo delle armature.* **Livello minimo per la prestazione**: I valori minimi di resistenza agli attacchi biologici variano in funzione dei materiali, dei prodotti utilizzati, delle classi di rischio, delle situazioni generali di servizio, dell'esposizione a umidificazione e del tipo di agente biologico. DISTRIBUZIONE DEGLI AGENTI BIOLOGICI PER CLASSI DI RISCHIO (UNI EN 335-1) CLASSE DI RISCHIO: 1; Situazione generale di servizio: non a contatto con terreno, al coperto (secco); Descrizione dell'esposizione a umidificazione in servizio: nessuna; Distribuzione degli agenti biologici: a)funghi: -; b)*insetti: U; c)termiti: L; d)organismi marini: -. CLASSE DI RISCHIO: 2; Situazione generale di servizio: non a contatto con terreno, al coperto (rischio di umidificazione); Descrizione dell'esposizione a umidificazione in servizio: occasionale; Distribuzione degli agenti biologici: a)funghi: U; b)*insetti: U; c)termiti: L; d)organismi marini: -. CLASSE DI RISCHIO: 3; Situazione generale di servizio: non a contatto con terreno, non al coperto; Descrizione dell'esposizione a umidificazione in servizio: frequente; Distribuzione degli agenti biologici: a)funghi: U; b)*insetti: U; c)termiti: L; d)organismi marini: -; CLASSE DI RISCHIO: 4; Situazione generale di servizio: a contatto con terreno o acqua dolce; Descrizione dell'esposizione a umidificazione in servizio: permanente; Distribuzione degli agenti biologici: a)funghi: U; b)*insetti: U; c)termiti: L; d)organismi marini: -. CLASSE DI RISCHIO: 5; Situazione generale di servizio: in acqua salata; Descrizione dell'esposizione a umidificazione in servizio: permanente; Distribuzione degli agenti biologici: a)funghi: U; b)*insetti: U; c)termiti: L; d)organismi marini: U. DOVE: U = universalmente presente in Europa L = localmente presente in Europa * il rischio di attacco può essere non significativo a seconda delle particolari situazioni di servizio. **Normativa**: D.M.14/01/2008 "Norme Tecniche per le Costruzioni".		
Co-002/Re-013	**Requisito**: Resistenza al gelo *Le strutture in elevazione non dovranno subire disgregazioni e variazioni dimensionali e di aspetto in conseguenza della formazione di ghiaccio.* **Livello minimo per la prestazione**: I valori minimi variano in funzione del materiale impiegato. La resistenza al gelo viene determinata secondo prove di laboratorio su provini di calcestruzzo (provenienti da getti effettuati in cantiere, confezionato in laboratorio o ricavato da calcestruzzo già indurito) sottoposti a cicli alternati di gelo (in aria raffreddata) e disgelo (in acqua termostatizzata). Le misurazioni della variazione del modulo elastico, della massa e della lunghezza ne determinano la resistenza al gelo. **Normativa**: D.M.14/01/2008 "Norme Tecniche per le Costruzioni".		
Co-003	**Solai**		
Co-003/Re-009	**Requisito**: Resistenza agli agenti aggressivi *I materiali costituenti i solai non debbono subire dissoluzioni o disgregazioni e mutamenti di aspetto a causa dell'azione di agenti aggressivi chimici.*		

	Livello minimo per la prestazione: I livelli prestazionali variano in funzione dei prodotti di rivestimenti utilizzati. Generalmente la resistenza agli aggressivi chimici, per prodotti per rivestimenti di pavimentazione, si suddivide in tre classi: - C0, rivestimenti utilizzati in ambienti privi di prodotti chimici; - C1, rivestimenti utilizzati in ambienti a contatto in modo accidentale con prodotti chimici; - C2, rivestimenti utilizzati in ambienti frequentemente a contatto con prodotti chimici. **Normativa**: D.M.14/01/2008 "Norme Tecniche per le Costruzioni".		
Co-003/Re-010	**Requisito**: Resistenza agli attacchi biologici *I solai a seguito della presenza di organismi viventi (animali, vegetali, microrganismi) non dovranno subire riduzioni delle sezioni del copriferro con conseguenza della messa a nudo delle armature.* **Livello minimo per la prestazione**: I livelli prestazionali variano in funzione dei prodotti di rivestimenti utilizzati. **Normativa**: D.M.14/01/2008 "Norme Tecniche per le Costruzioni".		
Co-003/Re-015	**Requisito**: Resistenza all'acqua *I materiali costituenti i solai, a contatto con l'acqua, dovranno mantenere inalterate le proprie caratteristiche chimico-fisiche.* **Livello minimo per la prestazione**: I livelli prestazionali variano in funzione dei prodotti di rivestimenti utilizzati. Generalmente la resistenza all'acqua, per prodotti per rivestimenti di pavimentazione, si in: - E0, rivestimenti utilizzati in ambienti in cui la presenza di acqua è accidentale e la pulizia e la manutenzione vengono eseguite "a secco"; - E1, rivestimenti utilizzati in ambienti in cui la presenza di acqua è occasionale. La manutenzione è "a secco" e la pulizia "a umido"; - E2, rivestimenti utilizzati in ambienti in cui vi è presenza di acqua ma non sistematica. La manutenzione avviene "a umido" e la pulizia mediante lavaggio. - E3, rivestimenti utilizzati in ambienti in cui vi è presenza di acqua prolungata. La manutenzione e la pulizia avvengono sempre con lavaggio. **Normativa**: D.M.14/01/2008 "Norme Tecniche per le Costruzioni".		
Co-004	**Scale**		
Co-004/Re-009	**Requisito**: Resistenza agli agenti aggressivi *I materiali di rivestimento delle scale non debbono subire dissoluzioni o disgregazioni e mutamenti di aspetto a causa dell'azione di agenti aggressivi chimici.* **Livello minimo per la prestazione**: I rivestimenti dei gradini e dei pianerottoli devono avere una resistenza ai prodotti chimici di uso comune corrispondente alla classe C2 della classificazione UPEC. **Normativa**: D.M.14/01/2008 "Norme Tecniche per le Costruzioni".		
Co-004/Re-015	**Requisito**: Resistenza all'acqua *I rivestimenti costituenti le scale, a contatto con l'acqua, dovranno mantenere inalterate le proprie caratteristiche chimico-fisiche.* **Livello minimo per la prestazione**: I rivestimenti dei gradini e pianerottoli devono possedere una resistenza all'acqua corrispondente alla classe E2 della classificazione UPEC. **Normativa**: D.M.14/01/2008 "Norme Tecniche per le Costruzioni".		

Classe Requisito

TC "Protezione elettrica"**Protezione elettrica**

Sistema strutturale - Su_001			
CODICE	INTERVENTI	CONTROLLO	FREQUENZA
Co-001	**Strutture in fondazione**		
Co-001/Re-002	**Requisito**: Contenimento delle dispersioni elettriche *Le strutture in sottosuolo dovranno, in modo idoneo, impedire eventuali dispersioni elettriche.* **Livello minimo per la prestazione**: Essi variano in funzione delle modalità di progetto. **Normativa**: D.M.14/01/2008 "Norme Tecniche per le Costruzioni".		

Classe Requisito

TC "Termici ed igrotermici"**Termici ed igrotermici**

Sistema strutturale - Su_001			
CODICE	INTERVENTI	CONTROLLO	FREQUENZA

Co-003	**Solai**		
Co-003/Re-003	**Requisito**: Contenimento dell'inerzia termica *Contribuisce, con l'accumulo di calore, al benessere termico.* **Livello minimo per la prestazione**: A titolo indicativo i valori del fattore di inerzia possono essere: - < 150 kg/m^2, per edifici a bassa inerzia termica; - 150 - 300 kg/m^2, per edifici a media inerzia; - > 300 kg/m^2, per edifici ad alta inerzia. **Normativa**: D.M.14/01/2008 "Norme Tecniche per le Costruzioni".		
Co-003/Re-006	**Requisito**: Isolamento termico *La prestazione di isolamento termico è da richiedere quando il solaio separa due ambienti sovrapposti nei quali possono essere presenti stati termici differenti. Si calcola in fase di progetto attraverso il calcolo della termotrasmittanza.* **Livello minimo per la prestazione**: I livelli minimi variano in funzione dei parametri dettati dalle normative vigenti. **Normativa**: D.M.14/01/2008 "Norme Tecniche per le Costruzioni".		
Co-003/Re-019	**Requisito**: Tenuta all'acqua *La tenuta all'acqua è intesa come non passaggio di acqua negli ambienti sottostanti.* **Livello minimo per la prestazione**: I livelli prestazionali variano in funzione delle categorie di prodotti utilizzati. **Normativa**: D.M.14/01/2008 "Norme Tecniche per le Costruzioni".		

Classe Requisito

TC "Visivi"**Visivi**

Sistema strutturale - Su_001			
CODICE	INTERVENTI	CONTROLLO	FREQUENZA
Co-002	**Strutture in elevazione**		
Co-002/Re-008	**Requisito**: Regolarità delle finiture *Le pareti debbono avere gli strati superficiali in vista privi di difetti, fessurazioni, scagliature o screpolature superficiali e/o comunque esenti da caratteri che possano rendere difficile la lettura formale.* **Livello minimo per la prestazione**: I livelli minimi variano in funzione delle varie esigenze di aspetto come: la planarità; l'assenza di difetti superficiali; l'omogeneità di colore; l'omogeneità di brillantezza; l'omogeneità di insudiciamento, ecc.. **Normativa**: D.M.14/01/2008 "Norme Tecniche per le Costruzioni".		
Sc-001/Cn-001	**Controllo**: Controllo periodico Ispezione visiva dello stato delle superfici degli elementi in calcestruzzo armato individuando la presenza di eventuali anomalie come fessurazioni, disgregazioni, distacchi, riduzione del copriferro e relativa esposizione a processi di corrosione dei ferri d'armatura. Verifica dello stato del calcestruzzo e controllo del degrado e/o eventuali processi di carbonatazione.	Controllo a vista	360 giorni
Sc-002/Cn-001	**Controllo**: Controllo periodico Ispezione visiva dello stato delle superfici degli elementi in calcestruzzo armato individuando la presenza di eventuali anomalie come fessurazioni, disgregazioni, distacchi, riduzione del copriferro e relativa esposizione a processi di corrosione dei ferri d'armatura. Verifica dello stato del calcestruzzo e controllo del degrado e/o eventuali processi di carbonatazione.	Controllo a vista	360 giorni
Sc-003/Cn-001	**Controllo**: Controllo periodico Ispezione visiva dello stato dell'elemento strutturale metallico con identificazione e rilievo delle anomalie quali ruggine, rimozione protezione antincendio etc. Ricerca della causa del degrado e controllo della qualità dell'acciaio. Analisi dell'opportunità di ricorrere ad uno specialista.	Controllo a vista	360 giorni
Co-003	**Solai**		
Co-003/Re-008	**Requisito**: Regolarità delle finiture *I materiali costituenti i solai devono avere gli strati superficiali in vista privi di difetti, fessurazioni, distacchi, ecc. e/o comunque esenti da caratteri che possano rendere difficile la lettura formale.* **Livello minimo per la prestazione**: Essi variano in funzione dei materiali utilizzati per i rivestimenti superficiali. **Normativa**: D.M.14/01/2008 "Norme Tecniche per le Costruzioni".		
Sc-004/Cn-001	**Controllo**: Controllo periodico Ispezione visiva dello stato delle superfici dei solai, finalizzata alla ricerca di fessurazioni e lesioni	Ispezione a vista	360 giorni
Co-004	**Scale**		
Co-004/Re-008	**Requisito**: Regolarità delle finiture *I materiali costituenti le scale devono avere gli strati superficiali in vista privi di difetti, fessurazioni, distacchi, ecc. e/o comunque esenti da caratteri che possano rendere difficile la lettura formale.*		

	Livello minimo per la prestazione: Essi variano in funzione dei materiali utilizzati per i rivestimenti superficiali. **Normativa**: D.M.14/01/2008 "Norme Tecniche per le Costruzioni".		
Sc-005/Cn-003	**Controllo**: Controllo strutturale Controllo delle parti a vista al fine di ricercare eventuali anomalie (disgregazioni, fessurazioni, esposizione dei ferri d'armatura, processi di carbonatazione del conglomerato, etc.).	Controllo a vista	360 giorni

Indice Classi dei Requisiti

Errore. Nessuna voce di sommario trovata.

COMUNE DI L'AQUILA

PROVINCIA DI L'AQUILA

PIANO DI MANUTENZIONE
DELLA PARTE STRUTTURALE DELL'OPERA
punto 4.1 del paragrafo C10.1 Circolare del C.S.LL.PP. n. 617 del 02.02.2009

MANUALE DI MANUTENZIONE

DESCRIZIONE:

REALIZZAZIONE DI UN PARCHEGGIO MULTIPIANO
AUTOSILO ACCESSIBILE DA VIA SAN BERNARDINO

COMMITTENTE:

VISION PARK SRL

IL TECNICO:
ING. DI FILIPPO GIOVANNI
ING. FIAMMA ARTURO
ING. PELLEGRINI ANTONELLO

Studio Tecnico:

Elenco Corpi d'Opera

N° 1	PROGETTO CDS	Su_001	Sistema strutturale

Corpo d'Opera N° 1 - PROGETTO CDS

TC "Sistema strutturale"Sistema strutturale - Su_001

Il sistema strutturale rappresenta l'insieme di tutti gli elementi portanti principali e secondari che, nell'organismo architettonico che ne deriva, sono destinati ad assorbire i carichi e le azioni esterne cui il manufatto è soggetto durante tutta la sua vita di esercizio.

REQUISITI E PRESTAZIONI

Su_001/Re-001 - Requisito: Contenimento della freccia massima **Classe Requisito**: Di stabilità
La freccia di inflessione di un solaio costituisce il parametro attraverso il quale viene giudicata la deformazione sotto carico e la sua elasticità.
Prestazioni: *Il controllo della freccia massima avviene sullo strato portante o impalcato strutturale che viene sottoposto al carico proprio, a quello degli altri strati ed elementi costituenti il solaio e a quello delle persone e delle attrezzature ipotizzati per l'utilizzo.*
Livello minimo per la prestazione: *Le deformazioni devono risultare compatibili con le condizioni di esercizio del solaio e degli elementi costruttivi ed impiantistici ad esso collegati secondo le norme vigenti.*
Normativa: *D.M.14/01/2008 "Norme Tecniche per le Costruzioni".*

Su_001/Re-002 - Requisito: Contenimento delle dispersioni elettriche **Classe Requisito**: Protezione elettrica
Le strutture in sottosuolo dovranno, in modo idoneo, impedire eventuali dispersioni elettriche.
Prestazioni: *Tutte le parti metalliche facenti parte delle strutture in sottosuolo dovranno essere connesse ad impianti di terra mediante dispersori, in modo che esse vengano a trovarsi allo stesso potenziale elettrico del terreno.*
Livello minimo per la prestazione: *Essi variano in funzione delle modalità di progetto.*
Normativa: *D.M.14/01/2008 "Norme Tecniche per le Costruzioni".*

Su_001/Re-003 - Requisito: Contenimento dell'inerzia termica **Classe Requisito**: Termici ed igrotermici
Contribuisce, con l'accumulo di calore, al benessere termico.
Prestazioni: *Esso si definisce attraverso il fattore d'inerzia definito come rapporto tra le masse di potenziale accumulo termico e la superficie di pavimento. Il fattore di inerzia si traduce tecnologicamente nel controllo delle masse efficaci di accumulo e di cessione termica degli elementi costruttivi del solaio.*
Livello minimo per la prestazione: *A titolo indicativo i valori del fattore di inerzia possono essere:*
- < 150 kg/m^2, per edifici a bassa inerzia termica;
- 150 - 300 kg/m^2, per edifici a media inerzia;
- > 300 kg/m^2, per edifici ad alta inerzia.
Normativa: *D.M.14/01/2008 "Norme Tecniche per le Costruzioni".*

Su_001/Re-004 - Requisito: Isolamento acustico dai rumori aerei **Classe Requisito**: Acustici
E' l'attitudine a determinare un isolamento acustico dai rumori aerei tra due elementi spaziali sovrapposti.
Prestazioni: *La prestazione di isolamento acustico dai rumori aerei dei solai si può ottenere attraverso la prova di laboratorio del loro potere fonoisolante. L'esito della prova può essere sinteticamente espresso attraverso l'indice di valutazione del potere fonoisolante.*
Livello minimo per la prestazione: *E' possibile assegnare ad un certo solaio finito il requisito di isolamento acustico dai rumori aerei attraverso l'indice di valutazione del potere fonoisolante calcolato di volta in volta in laboratorio.*
Normativa: *D.M.14/01/2008 "Norme Tecniche per le Costruzioni".*

Su_001/Re-005 - Requisito: Isolamento acustico dai rumori d'urto **Classe Requisito**: Acustici
E' l'attitudine a determinare un isolamento acustico dai rumori impattivi o d'urto dei solai.
Prestazioni: *La valutazioni delle prestazioni di isolamento acustico dai rumori impattivi o d'urto dei solai si può ottenere attraverso la prova in laboratorio del livello di pressione sonora (Lc) provocato da rumore di calpestio. Attraverso il risultato della prova può essere sinteticamente espresso l'indice di valutazione del livello di rumore di calpestio (Lnw).*
Livello minimo per la prestazione: *E' possibile assegnare ad un certo solaio finito il requisito di isolamento acustico dai rumori impattivi o d'urto attraverso l'indice del livello di rumore di calpestio (Lnw) calcolato di volta in volta in laboratorio. Esiste un indice sintetico (indice di attenuazione del livello di rumore di calpestio normalizzato delta Lw) espresso dall'attenuazione ottenuta in corrispondenza della frequenza di 500 Hz.*
Normativa: *D.M.14/01/2008 "Norme Tecniche per le Costruzioni".*

Su_001/Re-006 - Requisito: Isolamento termico **Classe Requisito**: Termici ed igrotermici
La prestazione di isolamento termico è da richiedere quando il solaio separa due ambienti sovrapposti nei quali possono essere presenti stati termici differenti. Si calcola in fase di progetto attraverso il calcolo della termotrasmittanza.
Prestazioni: *La valutazione delle prestazioni effettive può essere fatta in opera con il metodo dei termoflussimetri. Il valore della termotrasmittanza è influenzato soprattutto dallo strato portante.*
Livello minimo per la prestazione: *I livelli minimi variano in funzione dei parametri dettati dalle normative vigenti.*
Normativa: *D.M.14/01/2008 "Norme Tecniche per le Costruzioni".*

Su_001/Re-007 - Requisito: Reazione al fuoco **Classe Requisito**: Protezione antincendio
Livello di partecipazione al fuoco dei materiali combustibili costituenti i solai.
Prestazioni: *I materiali costituenti i solai devono essere di classe non superiore a 1 (uno) secondo la classificazione di reazione al fuoco prevista dal D.M. 26.6.1984. Le prestazioni di reazione al fuoco dei materiali devono essere certificate da "marchio di conformità" con i dati: del nome del produttore; dell'anno di produzione; della classe di reazione al fuoco; dell'omologazione del Ministero dell'Interno.*
Livello minimo per la prestazione: *I livelli prestazionali variano in funzione delle prove di classificazione di reazione al fuoco e omologazione dei materiali:*
- della velocità di propagazione della fiamma;
- del tempo di post - combustione;
- del tempo di post - incadescenza;
- dell'estensione della zona danneggiata.
Normativa: *D.M.14/01/2008 "Norme Tecniche per le Costruzioni".*

Su_001/Re-008 - Requisito: Regolarità delle finiture **Classe Requisito**: Visivi
Le pareti debbono avere gli strati superficiali in vista privi di difetti, fessurazioni, scagliature o screpolature superficiali e/o comunque esenti da caratteri che possano rendere difficile la lettura formale.
Prestazioni: *Le superfici delle pareti perimetrali non devono presentare anomalie e/o comunque fessurazioni, screpolature, sbollature superficiali, ecc.. Le tonalità dei colori dovranno essere omogenee e non evidenziare eventuali tracce di ripresa di colore e/o comunque di ritocchi.*
Livello minimo per la prestazione: *I livelli minimi variano in funzione delle varie esigenze di aspetto come: la planarità; l'assenza di difetti superficiali; l'omogeneità di colore; l'omogeneità di brillantezza; l'omogeneità di insudiciamento, ecc..*
Normativa: *D.M.14/01/2008 "Norme Tecniche per le Costruzioni".*

Su_001/Re-009 - Requisito: Resistenza agli agenti aggressivi **Classe Requisito**: Protezione dagli agenti chimici ed organici
Le strutture in sottosuolo non debbono subire dissoluzioni o disgregazioni e mutamenti di aspetto a causa dell'azione di agenti aggressivi chimici.
Prestazioni: *Le strutture in sottosuolo dovranno conservare nel tempo, sotto l'azione di agenti chimici (anidride carbonica, solfati, ecc.) presenti in ambiente, le proprie caratteristiche funzionali.*
Livello minimo per la prestazione: *Nelle opere e manufatti in calcestruzzo, la normativa prevede che gli spessori minimi del copriferro variano in funzione delle tipologie costruttive, in particolare la superficie dell'armatura resistente, comprese le staffe, deve distare dalle facce esterne del conglomerato di almeno 0,8 cm nel caso di solette, setti e pareti, e di almeno 2 cm nel caso di travi e pilastri. Tali misure devono essere aumentate, e rispettivamente portate a 2 cm per le solette e a 4 cm per le travi ed i pilastri, in presenza di salsedine marina, di emanazioni nocive, od in ambiente comunque aggressivo. Copriferri maggiori possono essere utilizzati in casi specifici (ad es. opere idrauliche).*
Normativa: *D.M.14/01/2008 "Norme Tecniche per le Costruzioni".*

Su_001/Re-010 - Requisito: Resistenza agli attacchi biologici **Classe Requisito**: Protezione dagli agenti chimici ed organici
Le strutture in fondazione e di contenimento a seguito della presenza di organismi viventi (animali, vegetali, microrganismi) non dovranno subire riduzioni delle sezioni del copriferro con conseguenza della messa a nudo delle armature.
Prestazioni: *Le strutture in sottosuolo costituite da elementi in legno non dovranno permettere la crescita di funghi, insetti, muffe, organismi marini, ecc., ma dovranno conservare nel tempo le proprie caratteristiche funzionali anche in caso di attacchi biologici. Gli elementi in legno dovranno essere trattati con prodotti protettivi idonei.*
Livello minimo per la prestazione: *I valori minimi di resistenza agli attacchi biologici variano in funzione dei materiali, dei prodotti utilizzati, delle classi di rischio, delle situazioni generali di servizio, dell'esposizione a umidificazione e del tipo di agente biologico.*

DISTRIBUZIONE DEGLI AGENTI BIOLOGICI PER CLASSI DI RISCHIO (UNI EN 335-1)
CLASSE DI RISCHIO: 1;
Situazione generale di servizio: non a contatto con terreno, al coperto (secco);
Descrizione dell'esposizione a umidificazione in servizio: nessuna;
*Distribuzione degli agenti biologici: a)funghi: -; b)*insetti: U; c)termiti: L; d)organismi marini: -.*
CLASSE DI RISCHIO: 2;
Situazione generale di servizio: non a contatto con terreno, al coperto (rischio di umidificazione);
Descrizione dell'esposizione a umidificazione in servizio: occasionale;
*Distribuzione degli agenti biologici: a)funghi: U; b)*insetti: U; c)termiti: L; d)organismi marini: -.*
CLASSE DI RISCHIO: 3;
Situazione generale di servizio: non a contatto con terreno, non al coperto;
Descrizione dell'esposizione a umidificazione in servizio: frequente;
*Distribuzione degli agenti biologici: a)funghi: U; b)*insetti: U; c)termiti: L; d)organismi marini: -;*
CLASSE DI RISCHIO: 4;
Situazione generale di servizio: a contatto con terreno o acqua dolce;
Descrizione dell'esposizione a umidificazione in servizio: permanente;
*Distribuzione degli agenti biologici: a)funghi: U; b)*insetti: U; c)termiti: L; d)organismi marini: -.*
CLASSE DI RISCHIO: 5;
Situazione generale di servizio: in acqua salata;
Descrizione dell'esposizione a umidificazione in servizio: permanente;
*Distribuzione degli agenti biologici: a)funghi: U; b)*insetti: U; c)termiti: L; d)organismi marini: U.*
DOVE:
U = universalmente presente in Europa
L = localmente presente in Europa
** il rischio di attacco può essere non significativo a seconda delle particolari situazioni di servizio.*
Normativa: *D.M.14/01/2008 "Norme Tecniche per le Costruzioni".*

Su_001/Re-011 - Requisito: Resistenza agli urti **Classe Requisito**: Di stabilità
I solai, sottoposti ad urti convenzionali di un corpo con determinate caratteristiche dotato di una certa energia, non devono essere né attraversati, né tantomeno spostarsi, né produrre la caduta di pezzi pericolosi per gli utenti.
Prestazioni: *I materiali costituenti i solai devono resistere agli urti prodotti dalla caduta di oggetti senza che si manifestino fessurazioni, deformazioni, ecc.).*
Livello minimo per la prestazione: *In edilizia residenziale, per gli urti cosiddetti di sicurezza, i valori da verificare in corrispondenza dell'estradosso del solaio possono essere:*
- urto di grande corpo molle con l'energia massima d'urto E >= 900 J;
- urto di grande corpo duro con E >= 50 J.
Normativa: *D.M.14/01/2008 "Norme Tecniche per le Costruzioni".*

Su_001/Re-012 - Requisito: Resistenza al fuoco **Classe Requisito**: Protezione antincendio
La resistenza al fuoco rappresenta l'attitudine degli elementi che costituiscono le strutture a conservare, in un tempo determinato, la stabilita (R), la tenuta (E) e l'isolamento termico (I). Essa è intesa come il tempo necessario affinché la struttura raggiunga uno dei due stati limite di stabilità e di integrità, in corrispondenza dei quali non è più in grado sia di reagire ai carichi applicati sia di impedire la propagazione dell'incendio.
Prestazioni: *Gli elementi delle strutture in elevazione devono presentare una resistenza al fuoco (REI) non inferiore a quello determinabile in funzione del carico d'incendio, secondo le modalità specificate nella C.M. dell'Interno 14.9.1961 n.91.*
Livello minimo per la prestazione: *In particolare gli elementi costruttivi delle strutture di elevazione devono avere la resistenza al fuoco indicata di seguito, espressa in termini di tempo entro il quale le strutture di elevazioni conservano stabilità, tenuta alla fiamma, ai fumi ed isolamento termico:*
Altezza antincendio (m): da 12 a 32 - Classe REI (min): 60;
Altezza antincendio (m): da oltre 32 a 80 - Classe REI (min): 90;

Altezza antincendio (m): oltre 80 - Classe REI (min): 120.
Normativa: *D.M.14/01/2008 "Norme Tecniche per le Costruzioni".*

Su_001/Re-013 - Requisito: Resistenza al gelo **Classe Requisito**: Protezione dagli agenti chimici ed organici
Le strutture in sottosuolo non dovranno subire disgregazioni e variazioni dimensionali e di aspetto in conseguenza della formazione di ghiaccio.
Prestazioni: *Le strutture in sottosuolo dovranno conservare nel tempo le proprie caratteristiche funzionali se sottoposte a cause di gelo e disgelo. In particolare all'insorgere di pressioni interne che ne provocano la degradazione.*
Livello minimo per la prestazione: *I valori minimi variano in funzione del materiale impiegato. La resistenza al gelo viene determinata secondo prove di laboratorio su provini di calcestruzzo (provenienti da getti effettuati in cantiere, confezionato in laboratorio o ricavato da calcestruzzo già indurito) sottoposti a cicli alternati di gelo (in aria raffreddata) e disgelo (in acqua termostatizzata). Le misurazioni della variazione del modulo elastico, della massa e della lunghezza ne determinano la resistenza al gelo.*
Normativa: *D.M.14/01/2008 "Norme Tecniche per le Costruzioni".*

Su_001/Re-014 - Requisito: Resistenza al vento **Classe Requisito**: Di stabilità
Le strutture di elevazione debbono resistere alle azioni e depressioni del vento tale da non compromettere la stabilità e la funzionalità degli elementi che le costituiscono.
Prestazioni: *Le strutture di elevazione devono resistere all'azione del vento tale da assicurare durata e funzionalità nel tempo senza compromettere la sicurezza dell'utenza. L'azione del vento da considerare è quella prevista dal D.M.14/01/2008.*
Livello minimo per la prestazione: *I valori minimi variano in funzione del tipo di struttura in riferimento ai seguenti parametri dettati dal D.M.14/01/2008*

Normativa: *D.M.14/01/2008 "Norme Tecniche per le Costruzioni".*

Su_001/Re-015 - Requisito: Resistenza all'acqua **Classe Requisito**: Protezione dagli agenti chimici ed organici
I materiali costituenti i solai, a contatto con l'acqua, dovranno mantenere inalterate le proprie caratteristiche chimico-fisiche.
Prestazioni: *Non devono verificarsi deterioramenti di alcun tipo dei materiali costituenti i solai , nei limiti indicati dalla normativa. L'acqua inoltre non deve raggiungere i materiali isolanti né quelli deteriorabili in presenza di umidità.*
Livello minimo per la prestazione: *I livelli prestazionali variano in funzione dei prodotti di rivestimenti utilizzati. Generalmente la resistenza all'acqua, per prodotti per rivestimenti di pavimentazione, si in:*
- E0, rivestimenti utilizzati in ambienti in cui la presenza di acqua è accidentale e la pulizia e la manutenzione vengono eseguite "a secco";
- E1, rivestimenti utilizzati in ambienti in cui la presenza di acqua è occasionale. La manutenzione è "a secco" e la pulizia "a umido";
- E2, rivestimenti utilizzati in ambienti in cui vi è presenza di acqua ma non sistematica. La manutenzione avviene "a umido" e la pulizia mediante lavaggio.
- E3, rivestimenti utilizzati in ambienti in cui vi è presenza di acqua prolungata. La manutenzione e la pulizia avvengono sempre con lavaggio.
Normativa: *D.M.14/01/2008 "Norme Tecniche per le Costruzioni".*

Su_001/Re-016 - Requisito: Resistenza all'usura **Classe Requisito**: Durabilità tecnologica
I materiali di rivestimento di gradini e pianerottoli dovranno presentare caratteristiche di resistenza all'usura.
Prestazioni: *I materiali di rivestimento di gradini e pianerottoli dovranno presentare caratteristiche di resistenza all'usura dovute al traffico pedonale, alle abrasioni, agli urti, a perdite di materiale, a depositi, macchie, ecc..*
Livello minimo per la prestazione: *I rivestimenti dovranno possedere una resistenza all'usura corrispondente alla classe U3 (ossia di resistenza all'usura per un tempo non inferiore ai 10 anni) della classificazione UPEC.*
Normativa: *D.M.14/01/2008 "Norme Tecniche per le Costruzioni".*

Su_001/Re-017 - Requisito: Resistenza meccanica **Classe Requisito**: Di stabilità
Le strutture in sottosuolo dovranno essere in grado di contrastare le eventuali manifestazioni di deformazioni e cedimenti rilevanti dovuti all'azione di determinate sollecitazioni (carichi, forze sismiche, ecc.).
Prestazioni: *Le strutture in sottosuolo, sotto l'effetto di carichi statici, dinamici e accidentali devono assicurare stabilità e resistenza.*
Livello minimo per la prestazione: *Per i livelli minimi si rimanda alle prescrizioni di legge e di normative vigenti in materia.*
Normativa: *D.M.14/01/2008 "Norme Tecniche per le Costruzioni".*

Su_001/Re-018 - Requisito: Sicurezza alla circolazione **Classe Requisito**: Protezione antincendio
Le scale devono avere uno sviluppo con andamento regolare che ne consenta la sicurezza durante la circolazione da parte dell'utenza.
Prestazioni: *Le scale devono avere un andamento regolare ed omogeneo per tutto lo sviluppo con andamento regolare che ne consenta la sicurezza durante la circolazione da parte dell'utenza. Ogni rampa dovrà contenere lo stesso numero di gradini e dotata di apposito segnale a pavimento, in materiale diverso rispetto al resto, ad almeno 30 cm dal primo gradino (inizio rampa) e dall'ultimo gradino (fine rampa). I gradini devono essere preferibilmente rettangolari o a profilo continuo con gli spigoli arrotondati.*
Livello minimo per la prestazione: *La larghezza delle rampe deve essere proporzionata al numero di persone (e comunque in funzione di multipli di 60 cm) cui è consentito il transito, e comunque non inferiore ad 1.20 m al fine di consentire il passaggio di due persone. Nel caso di larghezze superiori a 2.50 m è necessario provvedere ad un corrimano centrale. Va comunque calcolata come larghezza utile quella al netto di corrimano o di altri eventuali sporgenze (nel caso di larghezze riferite ad usi non pubblici, queste devono essere minimo di 80 cm e la pedata dei gradini non inferiore a 25 cm). Le rampe delle scale devono essere rettilinee, dotate di pianerottoli di riposo, di gradini con pedata non inferiore a 30 cm ed alzata di circa 17 cm. È opportuno che per ogni rampa non vengono superate le 12 alzate intervallandole con ripiani intermedi dimensionati pari almeno alla larghezza della scala. I pianerottoli interpiano vanno realizzati con larghezza maggiore di quella della scala e con profondità del 25-30% maggiore rispetto ai ripiani. L'inclinazione di una rampa è direttamente riferita al rapporto fra alzata (a) e pedata (p), la cui determinazione si basa sull'espressione: 2a + p = 62-64 cm. L'altezza minima fra il sottorampa e la linea delle alzate deve essere di almeno 2.10 m. I parapetti devono avere un'altezza di 1.00 m misurata dallo spigolo superiore dei gradini e devono essere dimensionati in modo da non poter essere attraversati da una sfera di 10 cm di diametro. Il corrimano va previsto in funzione dell'utenza (se il traffico è costituito da bambini occorre un corrimano supplementare posto ad altezza adeguata e comunque deve prolungarsi di almeno 30 cm oltre il primo e l'ultimo gradino e deve essere posizionato su entrambi i lati per scale con larghezza superiore a 1.80 m. Le scale a chiocciola vanno dimensionate in considerazione che per ogni giro il numero dei gradini è condizionato dal diametro della scala che varia da 11-16 gradini in corrispondenza dei diametri di 1.20-2.50 m. La pedata va dimensionata in modo da evitare che i punti di partenza e di smonto abbiano sfalsamenti.*

SCALE A CHIOCCIOLA: ALZATE DI INTERPIANO

N. DI ALZATE PIÙ ALZATA DEL RIPIANO DI ARRIVO: 9 + 1;
Altezze di interpiano al finito per:
- Scale rotonde misto legno-metallo: 2,10 - 2,30;
- Scale rotonde integralmente in legno: - ;

- Scale in metallo: 2,14 - 2,34;
- Scale a pianta quadrata: - ;
N. DI ALZATE PIÙ ALZATA DEL RIPIANO DI ARRIVO: 10 + 1;
Altezze di interpiano al finito per:
- Scale rotonde misto legno-metallo: 2,31 - 2,53;
- Scale rotonde integralmente in legno: 2,31 - 2,51;
- Scale in metallo: 2,35 - 2,57;
- Scale a pianta quadrata: 2,31 - 2,51;
N. DI ALZATE PIÙ ALZATA DEL RIPIANO DI ARRIVO: 11 + 1;
Altezze di interpiano al finito per:
- Scale rotonde misto legno-metallo: 2,54 - 2,76;
- Scale rotonde integralmente in legno: 2,52 - 2,68;
- Scale in metallo: 2,58 - 2,81;
- Scale a pianta quadrata: 2,52 - 2,68;
N. DI ALZATE PIÙ ALZATA DEL RIPIANO DI ARRIVO: 12 + 1;
Altezze di interpiano al finito per:
- Scale rotonde misto legno-metallo: 2,77 - 2,99;
- Scale rotonde integralmente in legno: 2,69 - 2,89;
- Scale in metallo: 2,82 - 3,04;
- Scale a pianta quadrata: 2,69 - 2,89;
N. DI ALZATE PIÙ ALZATA DEL RIPIANO DI ARRIVO: 13 + 1;
Altezze di interpiano al finito per:
- Scale rotonde misto legno-metallo: 3,00 - 3,22;
- Scale rotonde integralmente in legno: 2,90 - 3,11;
- Scale in metallo: 3,05 - 3,28;
- Scale a pianta quadrata: 2,90 - 3,11;
N. DI ALZATE PIÙ ALZATA DEL RIPIANO DI ARRIVO: 14 + 1;
Altezze di interpiano al finito per:
- Scale rotonde misto legno-metallo: 3,23 - 3,45;
- Scale rotonde integralmente in legno: 3,12 - 3,33;
- Scale in metallo: 3,29 - 3,51;
- Scale a pianta quadrata: 3,12 - 3,33;
N. DI ALZATE PIÙ ALZATA DEL RIPIANO DI ARRIVO: 15 + 1;
Altezze di interpiano al finito per:
- Scale rotonde misto legno-metallo: 3,46 - 3,68;
- Scale rotonde integralmente in legno: 3,34 - 3,54;
- Scale in metallo: 3,52 - 3,74;
- Scale a pianta quadrata: 3,34 - 3,54;
N. DI ALZATE PIÙ ALZATA DEL RIPIANO DI ARRIVO: 16 + 1;
Altezze di interpiano al finito per:
- Scale rotonde misto legno-metallo: 3,69 - 3,91;
- Scale rotonde integralmente in legno: 3,55 - 3,75;
- Scale in metallo: 3,75 - 3,98;
- Scale a pianta quadrata: 3,55 -3,75;
NOTE:
Per diametri fino a 1.20 m sono previsti 12 gradini per giro; oltre il diametro di 1.40 m sono previsti 13 gradini per giro

Gli edifici residenziali o per uffici con altezza di gronda compresa fra 24 e 30 m possono prevedere una singola scala fino a 350 - 400 m^2 di superficie coperta; oltre tale valore è necessaria una scala ogni 350 m^2 prevedendo sempre una distanza massima di fuga pari a 30 m; oltre i 600 m^2 deve essere prevista una scala in più ogni 300 m^2 o frazione superiore a 150 m^2. Per gli edifici residenziali oltre i 24 m di altezza di gronda e per quelli pubblici, le scale devono presentare requisiti di sicurezza tali che:
- l'accesso ai piani avvenga attraverso un passaggio esterno o attraverso un disimpegno che almeno su un lato sia completamente aperto o comunque vada ad affacciare su uno spazio a cielo libero;
- le pareti che racchiudono la scala in zona di compartizione antincendio siano di classe REI 120 con valori minimi per le strutture a pareti portanti in mattoni o in c.a. rispettivamente pari a 38 e 20 cm;
- porte almeno di classe REI 60, con dispositivo di chiusura automatica o di autochiusura a comando;
- scala aerata mediante apertura ventilata di almeno 1 m^2, situata all'ultimo piano e al di sopra dell'apertura di maggiore altezza prospettante sul vano scala.
Le scale esterne di sicurezza devono essere del tutto esterne all'edificio e munite di parapetto con altezza di almeno 1.20 m; inoltre le scale dovranno essere lontane da eventuali aperture dalle quali potrebbero sprigionarsi fumi e fiamme. Se a diretto contatto con muri perimetrali questi dovranno essere realizzati con una adeguata resistenza al fuoco.

NORME PER LA SICUREZZA ANTINCENDI PER GLI EDIFICI DI CIVILE ABITAZIONE: CARATTERISTICHE DEL VANO SCALA NEGLI EDIFICI DI NUOVA EDIFICAZIONE O SOGGETTI A SOSTANZIALI RISTRUTTURAZIONI (D.M. 16.5.1987 n.246)

TIPO DI EDIFICIO: A - ALTEZZA ANTINCENDI (m): da 12 a 24;
MASSIMA SUPERFICIE DEL COMPARTIMENTO ANTINCENDIO (m^2): 8000;
- Massima superficie di competenza di ogni scala per piano (m^2): 500; Tipo dei vani scala e di almeno un vano ascensore: Nessuna prescrizione;
- Massima superficie di competenza di ogni scala per piano (m^2): 500; Tipo dei vani scala e di almeno un vano ascensore: Almeno protetto (I);
- Massima superficie di competenza di ogni scala per piano (m^2): 550; Tipo dei vani scala e di almeno un vano ascensore: Almeno a prova di fumo interno;
- Massima superficie di competenza di ogni scala per piano (m^2): 600; Tipo dei vani scala e di almeno un vano ascensore: A prova di fumo;
Larghezza minima della scala (m): 1,05
Caratteristiche REI dei vani scala e ascensore, filtri, porte, elementi di suddivisione tra compartimenti: 60 (II);
TIPO DI EDIFICIO: B - ALTEZZA ANTINCENDI (m): da oltre 24 a 32;
MASSIMA SUPERFICIE DEL COMPARTIMENTO ANTINCENDIO (m^2): 6000;
- Massima superficie di competenza di ogni scala per piano (m^2): 500; Tipo dei vani scala e di almeno un vano ascensore: Nessuna prescrizione;
- Massima superficie di competenza di ogni scala per piano (m^2): 500; Tipo dei vani scala e di almeno un vano ascensore: Almeno protetto (I);

- Massima superficie di competenza di ogni scala per piano (m^2): 550; Tipo dei vani scala e di almeno un vano ascensore: Almeno a prova di fumo interno;
- Massima superficie di competenza di ogni scala per piano (m^2): 600; Tipo dei vani scala e di almeno un vano ascensore: A prova di fumo;
Larghezza minima della scala (m): 1,05
Caratteristiche REI dei vani scala e ascensore, filtri, porte, elementi di suddivisione tra compartimenti: 60 (II);
TIPO DI EDIFICIO: C - ALTEZZA ANTINCENDI (m): da oltre 32 a 54;
MASSIMA SUPERFICIE DEL COMPARTIMENTO ANTINCENDIO (m^2): 5000;
Massima superficie di competenza di ogni scala per piano (m^2): 500;
Tipo dei vani scala e di almeno un vano ascensore: Almeno a prova di fumo interno;
Larghezza minima della scala (m): 1,05
Caratteristiche REI dei vani scala e ascensore, filtri, porte, elementi di suddivisione tra compartimenti: 90;
TIPO DI EDIFICIO: D - ALTEZZA ANTINCENDI (m): da oltre 54 a 80;
MASSIMA SUPERFICIE DEL COMPARTIMENTO ANTINCENDIO (m^2): 4000;
Massima superficie di competenza di ogni scala per piano (m^2): 500;
Tipo dei vani scala e di almeno un vano ascensore: Almeno a prova di fumo interno con zona filtro avente un camino di ventilazione di sezione non inferiore a 0,36 m^2;
Larghezza minima della scala (m): 1,20
Caratteristiche REI dei vani scala e ascensore, filtri, porte, elementi di suddivisione tra compartimenti: 90;
TIPO DI EDIFICIO: E - ALTEZZA ANTINCENDI (m): oltre 80;
MASSIMA SUPERFICIE DEL COMPARTIMENTO ANTINCENDIO (m^2): 2000;
Massima superficie di competenza di ogni scala per piano (m^2): 350;
Tipo dei vani scala e di almeno un vano ascensore: Almeno a prova di fumo interno con zona filtro avente un camino di ventilazione di sezione non inferiore a 0,36 m^2;
Larghezza minima della scala (m): 1,20
Caratteristiche REI dei vani scala e ascensore, filtri, porte, elementi di suddivisione tra compartimenti: 120.
NOTE
(I) Se non è possibile l'accostamento dell'Autoscala dei VV.FF. ad almeno una finestra o balcone per piano.
(II) Nel caso in cui non è contemplata alcuna prescrizione, gli elementi di suddivisione dei compartimenti vanno comunque considerati di classe REI 60.
Normativa: *D.M.14/01/2008 "Norme Tecniche per le Costruzioni".*

Su_001/Re-019 - Requisito: Tenuta all'acqua **Classe Requisito**: Termici ed igrotermici
La tenuta all'acqua è intesa come non passaggio di acqua negli ambienti sottostanti.
Prestazioni: *Caratteristiche funzionali per la tenuta all'acqua, oltre la resistenza all'acqua degli strati che possono essere bagnati sono l'impermeabilità specifica e la continuità di presenza del materiale costituente sia lo strato di rivestimento che quello di collegamento. Invece la presenza di discontinuità sottostanti può interrompere o ridurre la permeazione capillare e favorire la rievaporazione dell'acqua penetrata.*
Livello minimo per la prestazione: *I livelli prestazionali variano in funzione delle categorie di prodotti utilizzati.*
Normativa: *D.M.14/01/2008 "Norme Tecniche per le Costruzioni".*

TC "Sistema strutturale"**Sistema strutturale - Su_001 - Elenco Componenti -**

Su_001/Co-001	Strutture in fondazione
Su_001/Co-002	Strutture in elevazione
Su_001/Co-003	Solai
Su_001/Co-004	Scale

Strutture in fondazione - Su_001/Co-001

Si definisce fondazione quella parte della struttura del sistema edilizio destinata a sostenere nel tempo il peso della sovrastante costruzione e a distribuirlo, insieme alle risultanti delle forze esterne, sul terreno di fondazione senza che si verifichino dissesti sia nel suolo che nella costruzione.

Ubicazione:
Indicazione sul posizionamento locale del componente: *Le strutture di fondazione sono collocate al di sotto del piano di campagna*

Documentazione:
Elaborati strutturali: *Le tavole contenenti gli elaborati strutturali.....*

Strutture in elevazione - Su_001/Co-002

Si definiscono strutture di elevazione gli insiemi degli elementi tecnici del sistema edilizio aventi la funzione di resistere alle azioni di varia natura agenti sulla parte di costruzione fuori terra, trasmettendole alle strutture di fondazione e quindi al terreno.

Strutture in elevazione - Su_001/Co-002 - Elenco Schede -

Su_001/Co-002/Sc-001	Muro e setto in c.a.
Su_001/Co-002/Sc-002	Trave in c.a.
Su_001/Co-002/Sc-003	Trave in acciaio

Muro e setto in c.a. - Su_001/Co-002/Sc-001

Elemento strutturale bidimensionale in conglomerato cementizio armato a sezione rettangolare che permette di sostenere i carichi trasmessi dalle strutture sovrastanti.

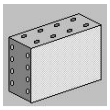

Diagnostica:

Cause possibili delle anomalie:
Origini delle deformazioni meccaniche significative:
-errori di calcolo;
-errori di concezione;
-difetti di fabbricazione.

Origine dei degradi superficiali. Provengono frequentemente da:
-insufficienza del copriferro;
-fessurazioni che lasciano penetrare l'acqua con aumento di volume apparente delle armature;
-urti sugli spigoli.

Origini di avarie puntuali che possono essere dovute a:
-cedimenti differenziali;
-sovraccarichi importanti non previsti;
-indebolimenti localizzati del calcestruzzo (nidi di ghiaia).

Anomalie Riscontrabili:

Sc-001/An-001 - Alveolizzazione
Degradazione che si manifesta con la formazione di alveoli, di forme e dimensioni variabili, provocati da insetti. Con il passare del tempo possono provocare una diminuzione della sezione resistente.

Sc-001/An-002 - Bolle d'aria
Alterazione della superficie del calcestruzzo caratterizzata dalla presenza di fori di grandezza e distribuzione irregolare, generati dalla formazione di bolle d'aria al momento del getto.

Sc-001/An-003 - Cavillature superficiali
Sottile trama di fessure sulla superficie del calcestruzzo.

Sc-001/An-004 - Crosta
Deposito superficiale di spessore variabile, duro e fragile, generalmente di colore nero.

Sc-001/An-005 - Decolorazione
Alterazione cromatica della superficie.

Sc-001/An-006 - Deposito superficiale
Accumulo di pulviscolo atmosferico o di altri materiali estranei, di spessore variabile, poco coerente e poco aderente alla superficie del rivestimento.

Sc-001/An-007 - Disgregazione
Decoesione caratterizzata da distacco di granuli o cristalli sotto minime sollecitazioni meccaniche.

Sc-001/An-008 - Distacco
Disgregazione e distacco di parti notevoli del materiale che può manifestarsi anche mediante espulsione di elementi prefabbricati dalla loro sede.

Sc-001/An-009 - Efflorescenze
Formazione di sostanze, generalmente di colore biancastro e di aspetto cristallino o polverulento o filamentoso, sulla superficie del manufatto. Nel caso di efflorescenze saline, la cristallizzazione può talvolta avvenire all'interno del materiale provocando spesso il distacco delle parti più superficiali: il fenomeno prende allora il nome di criptoefflorescenza o subefflorescenza.

Sc-001/An-010 - Erosione superficiale
Asportazione di materiale dalla superficie dovuta a processi di natura diversa. Quando sono note le cause di degrado, possono essere utilizzati anche termini come erosione per abrasione o erosione per corrasione (cause meccaniche), erosione per corrosione (cause chimiche e biologiche), erosione per usura (cause antropiche).

Sc-001/An-011 - Esfoliazione
Degradazione che si manifesta con distacco, spesso seguito da caduta, di uno o più strati superficiali subparalleli fra loro, generalmente causata dagli effetti del gelo.

Sc-001/An-012 - Esposizione dei ferri di armatura
Distacchi di parte di calcestruzzo (copriferro) e relativa esposizione dei ferri di armatura a fenomeni di corrosione per l'azione degli agenti atmosferici.

Sc-001/An-013 - Fessurazioni

Presenza di rotture singole, ramificate, ortogonale o parallele all'armatura che possono interessare l'intero spessore del manufatto.

Sc-001/An-014 - Macchie e graffiti
Imbrattamento della superficie con sostanze macchianti in grado di aderire e penetrare nel materiale.

Sc-001/An-015 - Mancanza
Caduta e perdita di parti del materiale del manufatto.

Sc-001/An-016 - Patina biologica
Strato sottile, morbido e omogeneo, aderente alla superficie e di evidente natura biologica, di colore variabile, per lo più verde. La patina biologica è costituita prevalentemente da microrganismi cui possono aderire polvere, terriccio.

Sc-001/An-017 - Penetrazione di umidità
Comparsa di macchie di umidità dovute all'assorbimento di acqua.

Sc-001/An-018 - Polverizzazione
Decoesione che si manifesta con la caduta spontanea dei materiali sotto forma di polvere o granuli.

Sc-001/An-019 - Presenza di vegetazione
Presenza di vegetazione caratterizzata dalla formazione di licheni, muschi e piante lungo le superficie.

Sc-001/An-020 - Rigonfiamento
Variazione della sagoma che interessa l'intero spessore del materiale e che si manifesta soprattutto in elementi lastriformi.

Sc-001/An-021 - Scheggiature
Distacco di piccole parti di materiale lungo i bordi e gli spigoli degli elementi in calcestruzzo.

Controlli eseguibili dall'utente

Sc-001/Cn-001 - Controllo periodico

Procedura: Controllo a vista
Frequenza: 360 giorni

Ispezione visiva dello stato delle superfici degli elementi in calcestruzzo armato individuando la presenza di eventuali anomalie come fessurazioni, disgregazioni, distacchi, riduzione del copriferro e relativa esposizione a processi di corrosione dei ferri d'armatura. Verifica dello stato del calcestruzzo e controllo del degrado e/o eventuali processi di carbonatazione.
Requisiti da verificare: *-Regolarità delle finiture, -Resistenza meccanica*
Anomalie: *-Alveolizzazione, -Cavillature superficiali, -Disgregazione, -Efflorescenze, -Esposizione dei ferri di armatura, -Fessurazioni, -Polverizzazione, -Presenza di vegetazione, -Scheggiature*
Ditte Specializzate: Specializzati vari

Interventi eseguibili dal personale specializzato

Sc-001/In-001 - Interventi strutturali

Frequenza: Quando occorre

Gli interventi riparativi dovranno effettuarsi secondo necessità e secondo del tipo di anomalia accertata. Fondamentale è la previa diagnosi, a cura di tecnici specializzati, delle cause del difetto accertato.
Ditte Specializzate: Tecnici di livello superiore

Trave in c.a. - Su_001/Co-002/Sc-002

Elemento costruttivo orizzontale o inclinato in conglomerato cementizio armato di forma diversa che permette di sostenere i carichi trasmessi dalle strutture sovrastanti.

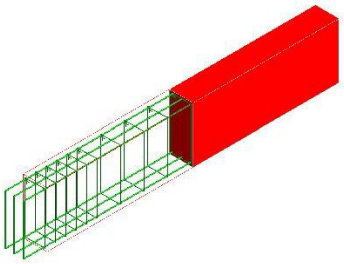

Diagnostica:

Cause possibili delle anomalie:
Origini delle deformazioni meccaniche significative:
-errori di calcolo;
-errori di concezione;
-difetti di fabbricazione.

Origine dei degradi superficiali. Provengono frequentemente da:
-insufficienza del copriferro;
-fessurazioni che lasciano penetrare l'acqua con aumento di volume apparente delle armature;
-urti sugli spigoli.

Origini di avarie puntuali che possono essere dovute a:
-cedimenti differenziali;
-sovraccarichi importanti non previsti;
-indebolimenti localizzati del calcestruzzo (nidi di ghiaia).

Anomalie Riscontrabili:

Sc-002/An-001 - Alveolizzazione a cariatura
Degradazione che si manifesta con la formazione di cavità di forme e dimensioni variabili. Gli alveoli sono spesso interconnessi e hanno distribuzione non uniforme. Nel caso particolare in cui il fenomeno si sviluppa essenzialmente in profondità con andamento a diverticoli si può usare il termine alveolizzazione a cariatura.

Sc-002/An-002 - Bolle d'aria
Alterazione della superficie del calcestruzzo caratterizzata dalla presenza di fori di grandezza e distribuzione irregolare, generati dalla formazione di bolle d'aria al momento del getto.

Sc-002/An-003 - Cavillature superficiali
Sottile trama di fessure sulla superficie del calcestruzzo.

Sc-002/An-004 - Crosta
Deposito superficiale di spessore variabile, duro e fragile, generalmente di colore nero.

Sc-002/An-005 - Decolorazione
Alterazione cromatica della superficie.

Sc-002/An-006 - Deposito superficiale
Accumulo di pulviscolo atmosferico o di altri materiali estranei, di spessore variabile, poco coerente e poco aderente alla superficie del rivestimento.

Sc-002/An-007 - Disgregazione
Decoesione caratterizzata da distacco di granuli o cristalli sotto minime sollecitazioni meccaniche.

Sc-002/An-008 - Distacco
Disgregazione e distacco di parti notevoli del materiale che può manifestarsi anche mediante espulsione di elementi prefabbricati dalla loro sede.

Sc-002/An-009 - Efflorescenze
Formazione di sostanze, generalmente di colore biancastro e di aspetto cristallino o polverulento o filamentoso, sulla superficie del manufatto. Nel caso di efflorescenze saline, la cristallizzazione può talvolta avvenire all'interno del materiale provocando spesso il distacco delle parti più superficiali: il fenomeno prende allora il nome di criptoefflorescenza o subefflorescenza.

Sc-002/An-010 - Erosione superficiale
Asportazione di materiale dalla superficie dovuta a processi di natura diversa. Quando sono note le cause di degrado, possono essere utilizzati anche termini come erosione per abrasione o erosione per corrosione (cause meccaniche), erosione per corrosione (cause chimiche e biologiche), erosione per usura (cause antropiche).

Sc-002/An-011 - Esfoliazione
Degradazione che si manifesta con distacco, spesso seguito da caduta, di uno o più strati superficiali subparalleli fra loro, generalmente causata dagli effetti del gelo.

Sc-002/An-012 - Esposizione dei ferri di armatura
Distacchi di parte di calcestruzzo (copriferro) e relativa esposizione dei ferri di armatura a fenomeni di corrosione per l'azione degli agenti atmosferici.

Sc-002/An-013 - Fessurazioni
Presenza di rotture singole, ramificate, ortogonale o parallele all'armatura che possono interessare l'intero spessore del manufatto.

Sc-002/An-014 - Macchie e graffiti
Imbrattamento della superficie con sostanze macchianti in grado di aderire e penetrare nel materiale.

Sc-002/An-015 - Mancanza
Caduta e perdita di parti del materiale del manufatto.

Sc-002/An-016 - Patina biologica
Strato sottile, morbido e omogeneo, aderente alla superficie e di evidente natura biologica, di colore variabile, per lo più verde. La patina biologica è costituita prevalentemente da microrganismi cui possono aderire polvere, terriccio.

Sc-002/An-017 - Penetrazione di umidità
Comparsa di macchie di umidità dovute all'assorbimento di acqua.

Sc-002/An-018 - Polverizzazione
Decoesione che si manifesta con la caduta spontanea dei materiali sotto forma di polvere o granuli.

Sc-002/An-019 - Presenza di vegetazione
Presenza di vegetazione caratterizzata dalla formazione di licheni, muschi e piante lungo le superficie.

Sc-002/An-020 - Rigonfiamento
Variazione della sagoma che interessa l'intero spessore del materiale e che si manifesta soprattutto in elementi lastriformi.

Sc-002/An-021 - Scheggiature
Distacco di piccole parti di materiale lungo i bordi e gli spigoli degli elementi in calcestruzzo.

Controlli eseguibili dall'utente

Sc-002/Cn-001 - Controllo periodico

Procedura: Controllo a vista
Frequenza: 360 giorni

Ispezione visiva dello stato delle superfici degli elementi in calcestruzzo armato individuando la presenza di eventuali anomalie come fessurazioni, disgregazioni, distacchi, riduzione del copriferro e relativa esposizione a processi di corrosione dei ferri d'armatura. Verifica dello stato del calcestruzzo e controllo del degrado e/o eventuali processi di carbonatazione.
Requisiti da verificare: *-Regolarità delle finiture, -Resistenza meccanica*
Anomalie: *-Cavillature superficiali, -Disgregazione, -Efflorescenze, -Esposizione dei ferri di armatura, -Fessurazioni, -Macchie e graffiti, -Patina biologica, -Rigonfiamento, -Scheggiature*
Ditte Specializzate: Tecnici di livello superiore

Interventi eseguibili dal personale specializzato

Sc-002/In-001 - Interventi strutturali

Frequenza: Quando occorre

Gli interventi riparativi dovranno effettuarsi secondo necessità e secondo del tipo di anomalia accertata. Fondamentale è la previa diagnosi, a cura di tecnici specializzati, delle cause del difetto accertato.
Ditte Specializzate: Tecnici di livello superiore

Trave in acciaio - Su_001/Co-002/Sc-003

Elemento costruttivo orizzontale o inclinato in acciaio di forma diversa che permette di sostenere i carichi trasmessi dalle strutture sovrastanti.

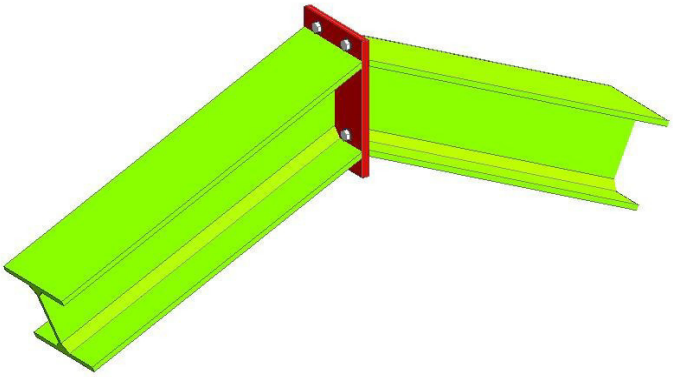

Diagnostica:

Cause possibili delle anomalie:
Origine dei difetti di stabilità o di geometria:
-errori nel calcolo o nella concezione;
-valutazione errata dei carichi e dei sovraccarichi;
-non desolidarazzazione della struttura portante rispetto ad elementi di attrezzatura;
-difetti di fabbricazione in officina;
-tipi di acciaio non corretti, saldature difettose, non rispetto delle tolleranze di dilatazione;
-difetti di montaggio (connessioni difettose, stralli assenti, contraventature insufficiente);
-appoggi bloccati che impediscono la dilatazione;
-sovraccarichi eccezionali non previsti;
-sovraccarichi puntuali non controllati;
-movimenti delle fondazioni;
-difetti di collegamento tra gli elementi.

Origine delle anomalie di derivazione chimica:
-assenza di protezione del metallo;
-ambiente umido;
-ambiente aggressivo;
-assenza di accesso alla struttura (nel caso di protezione contro l'incendio).

Anomalie Riscontrabili:

Sc-003/An-001 - Crosta
Deposito superficiale di spessore variabile, duro e fragile, generalmente di colore nero.

Sc-003/An-002 - Decolorazione
Alterazione cromatica della superficie.

Sc-003/An-003 - Deposito superficiale
Accumulo di pulviscolo atmosferico o di altri materiali estranei, di spessore variabile, poco coerente e poco aderente alla superficie del rivestimento.

Sc-003/An-004 - Distacco
Disgregazione e distacco di parti notevoli del materiale che può manifestarsi anche mediante espulsione di elementi prefabbricati dalla loro sede.

Sc-003/An-005 - Efflorescenze
Formazione di sostanze, generalmente di colore biancastro e di aspetto cristallino o polverulento o filamentoso, sulla superficie del manufatto. Nel caso di efflorescenze saline, la cristallizzazione può talvolta avvenire all'interno del materiale provocando spesso il distacco delle parti più superficiali: il fenomeno prende allora il nome di criptoefflorescenza o subefflorescenza.

Sc-003/An-006 - Erosione superficiale
Asportazione di materiale dalla superficie dovuta a processi di natura diversa. Quando sono note le cause di degrado, possono essere utilizzati anche termini come erosione per abrasione o erosione per corrosione (cause meccaniche), erosione per corrosione (cause chimiche e biologiche), erosione per usura (cause antropiche).

Sc-003/An-007 - Mancanza
Caduta e perdita di parti del materiale del manufatto.

Sc-003/An-008 - Patina biologica
Strato sottile, morbido e omogeneo, aderente alla superficie e di evidente natura biologica, di colore variabile, per lo più verde. La patina biologica è costituita prevalentemente da microrganismi cui possono aderire polvere, terriccio.

Sc-003/An-009 - Presenza di vegetazione
Presenza di vegetazione caratterizzata dalla formazione di licheni, muschi e piante lungo le superficie.

Controlli eseguibili dall'utente

Sc-003/Cn-001 - Controllo periodico

Procedura: Controllo a vista
Frequenza: 360 giorni

Ispezione visiva dello stato dell'elemento strutturale metallico con identificazione e rilievo delle anomalie quali ruggine, rimozione protezione antincendio etc.
Ricerca della causa del degrado e controllo della qualità dell'acciaio. Analisi dell'opportunità di ricorrere ad uno specialista.
Requisiti da verificare: *-Regolarità delle finiture, -Resistenza meccanica*
Anomalie: *-Decolorazione, -Deposito superficiale, -Distacco, -Erosione superficiale, -Patina biologica, -Presenza di vegetazione*
Ditte Specializzate: Tecnici di livello superiore

Interventi eseguibili dal personale specializzato

Sc-003/In-001 - Interventi strutturali

Frequenza: Quando occorre

Gli interventi riparativi dovranno effettuarsi secondo necessità e secondo del tipo di anomalia accertata. Fondamentale è la previa diagnosi, a cura di tecnici specializzati, delle cause del difetto accertato.
Ditte Specializzate: Tecnici di livello superiore

Solai - Su_001/Co-003

I solai rappresentano il limite di separazione tra gli elementi spaziali di un piano e quelli del piano successivo. Dal punto di vista strutturale i solai devono assolvere alle funzioni di: sostegno del peso proprio e dei carichi accidentali; di collegamento delle pareti perimetrali. Inoltre debbono assicurare una coibenza acustica soddisfacente; assicurare una buona coibenza termica; avere una adeguata resistenza. Una classificazione dei numerosi solai può essere fatta in base al loro funzionamento statico o in base ai materiali che li costituiscono.

Solai - Su_001/Co-003 - Elenco Schede -

Su_001/Co-003/Sc-004 Solaio in c.a. gettato in opera

Solaio in c.a. gettato in opera - Su_001/Co-003/Sc-004

Trattasi di solai misti realizzati in c.a. e laterizi speciali (pignatte, volterrane, tavelle), gettati in opera. La tipologia e le caratteristiche specifiche dei solai facenti parte dell'opera sono indicate negli elaborati progettuali ed in particolare nella sezione dedicata alle strutture. I solai devono assolvere alle funzioni di: sostegno del peso proprio e dei carichi accidentali. Inoltre essi devono assicurare una coibenza acustica soddisfacente; assicurare una buona coibenza termica, oltre a possedere un' adeguata resistenza.

Diagnostica:

Cause possibili delle anomalie:
Origini delle deformazioni meccaniche significative:
-errori di calcolo;
-errori di concezione;
-difetti di fabbricazione.

Origine dei degradi superficiali. Provengono frequentemente da:
-insufficienza del copriferro;
-fessurazioni che lasciano penetrare l'acqua con aumento di volume apparente delle armature;
-urti sugli spigoli.

Origini di avarie puntuali che possono essere dovute a:
-cedimenti differenziali;
-sovraccarichi importanti non previsti;
-indebolimenti localizzati del calcestruzzo (nidi di ghiaia).

Anomalie Riscontrabili:

Sc-004/An-001 - Avvallamenti o pendenze anomale dei pavimenti
Le pavimentazioni presentano zone con avvallamenti e pendenze anomale che ne pregiudicano la planarità. Nei casi più gravi sono indicatori di dissesti statici e di probabile collasso strutturale.

Sc-004/An-002 - Disgregazione
Decoesione caratterizzata da distacco di granuli o cristalli sotto minime sollecitazioni meccaniche.

Sc-004/An-003 - Distacco
Disgregazione e distacco di parti notevoli del materiale che può manifestarsi anche mediante espulsione di elementi prefabbricati dalla loro sede.

Sc-004/An-004 - Esposizione dei ferri di armatura
Distacchi di parte di calcestruzzo (copriferro) e relativa esposizione dei ferri di armatura a fenomeni di corrosione per l'azione degli agenti atmosferici.

Sc-004/An-005 - Fessurazioni
Presenza di rotture singole, ramificate, ortogonale o parallele all'armatura che possono interessare l'intero spessore del manufatto.

Sc-004/An-006 - Lesioni
Si manifestano con l'interruzione del tessuto murario. Le caratteristiche e l'andamento ne caratterizzano l'importanza e il tipo.

Sc-004/An-007 - Mancanza
Caduta e perdita di parti del materiale del manufatto.

Sc-004/An-008 - Penetrazione di umidità
Comparsa di macchie di umidità dovute all'assorbimento di acqua.

Controlli eseguibili dal personale specializzato

Sc-004/Cn-001 - Controllo periodico

Procedura: Ispezione a vista
Frequenza: 360 giorni

Ispezione visiva dello stato delle superfici dei solai, finalizzata alla ricerca di fessurazioni e lesioni
Requisiti da verificare: *-Regolarità delle finiture, -Resistenza meccanica*
Anomalie: *-Avvallamenti o pendenze anomale dei pavimenti, -Distacco, -Esposizione dei ferri di armatura, -Fessurazioni, -Lesioni*
Ditte Specializzate: Tecnici di livello superiore

Interventi eseguibili dal personale specializzato

Sc-004/In-001 - Intervento curativo

Frequenza: Quando occorre

L'intervento di natura preventiva consiste in:
-ripresa delle scalfitture e dei rigonfiamenti locali del conglomerato; -trattamento dei ferri corrosi;

-rifacimento integrale dei rivestimenti di protezione;
-trattamento delle fessurazioni per riempimento o per iniezioni.
Ditte Specializzate: Specializzati vari

Sc-004/In-002 - Intervento strutturale

Frequenza: Quando occorre

L'intervento strutturale può portare ad un consolidamento con rinforzo o ad un rifacimento del solaio esistente in seguito ad un cambiamento architettonico, di destinazione o dei sovraccarichi.
Ditte Specializzate: Specializzati vari

Sc-004/In-003 - Rifacimento superficie

Frequenza: Quando occorre

L'intervento consiste nel rifacimento della superficie del solaio per risolvere problemi di planarità orizzonatale o di usura generale (decappaggio, sostituzione coibentazione e barriera vapore, rifacimento giunti).
Ditte Specializzate: Specializzati vari

Sc-004/In-004 - Riparazione localizzata

Frequenza: Quando occorre

Intervento leggero che consiste in una riparazioni localizzate e cioè:
-rifacimento del rivestimento;
-pitturazione delle superfici d'intradosso del solaio;
-sigillatura delle fessurazioni.
Ditte Specializzate: Specializzati vari

Scale - Su_001/Co-004

Si tratta di strutture di collegamento verticale costituite da strutture a piano inclinato e da strutture gradonate o a gradini la cui funzione è quella di raggiungere piani posti a quote diverse. Le strutture inclinate si possono dividere in: rampe a piano inclinato (con una pendenza fino all'8%); rampe gradonate, costituite da gradoni (con una pendenza fino a 20°); scale, formate da gradini con pendenze varie in rapporto alla loro funzione (scale esterne, scale di servizio, scale di sicurezza, ecc.). Le scale e rampe possono essere realizzate secondo molteplici conformazioni strutturali e in materiali diversi.

Scale - Su_001/Co-004 - Elenco Schede -

Su_001/Co-004/Sc-005 Scale in acciaio

Scale in acciaio - Su_001/Co-004/Sc-005

Le scale in acciaio possono essere realizzate con molteplici conformazioni strutturali impiegando profilati, sezioni scatolari, tubolari o profili piatti assemblati mediante saldature e/o collegamenti tramite chiodatura, bullonatura, ecc.. I gradini vengono generalmente realizzati con lamiere metalliche traforate o con lamiere ad elementi in rilievo oppure con elementi grigliati.

Diagnostica:

Cause possibili delle anomalie:
Origine dei difetti di stabilità o di geometria:
-errori nel calcolo o nella concezione;
-valutazione errata dei carichi e dei sovraccarichi;
-non desolidarazzazione della struttura portante rispetto ad elementi di attrezzatura;
-difetti di fabbricazione in officina;
-tipi di acciaio non corretti, saldature difettose, non rispetto delle tolleranze di dilatazione;
-difetti di montaggio (connessioni difettose, stralli assenti, contraventature insufficiente);
-appoggi bloccati che impediscono la dilatazione;
-sovraccarichi eccezionali non previsti;
-sovraccarichi puntuali non controllati;
-movimenti delle fondazioni;
-difetti di collegamento tra gli elementi.

Origine delle anomalie di derivazione chimica:
-assenza di protezione del metallo;
-ambiente umido;
-ambiente aggressivo;
-assenza di accesso alla struttura (nel caso di protezione contro l'incendio).

Anomalie Riscontrabili:

Sc-005/An-001 - Decolorazione
Alterazione cromatica della superficie.

Sc-005/An-002 - Deposito superficiale
Accumulo di pulviscolo atmosferico o di altri materiali estranei, di spessore variabile, poco coerente e poco aderente alla superficie del rivestimento.

Sc-005/An-003 - Disgregazione
Decoesione caratterizzata da distacco di granuli o cristalli sotto minime sollecitazioni meccaniche.

Sc-005/An-004 - Distacco
Disgregazione e distacco di parti notevoli del materiale che può manifestarsi anche mediante espulsione di elementi prefabbricati dalla loro sede. In particolare per i solai in legno si può avere un distacco parziale o totale del cannicciato di finitura posto all'intradosso di solaio.

Sc-005/An-005 - Fessurazioni
Presenza di rotture singole, ramificate, ortogonale o parallele all'armatura che possono interessare l'intero spessore del manufatto.

Sc-005/An-006 - Macchie e graffiti
Imbrattamento della superficie con sostanze macchianti in grado di aderire e penetrare nel materiale.

Sc-005/An-007 - Patina biologica
Strato sottile, morbido e omogeneo, aderente alla superficie e di evidente natura biologica, di colore variabile, per lo più verde. La patina biologica è costituita prevalentemente da microrganismi cui possono aderire polvere, terriccio.

Sc-005/An-008 - Penetrazione di umidità
Comparsa di macchie di umidità dovute all'assorbimento di acqua.

Sc-005/An-009 - Polverizzazione
Decoesione che si manifesta con la caduta spontanea dei materiali sotto forma di polvere o granuli.

Sc-005/An-010 - Rigonfiamento
Variazione della sagoma che interessa l'intero spessore del materiale e che si manifesta soprattutto in elementi lastriformi.

Controlli eseguibili dall'utente

Sc-005/Cn-002 - Controllo rivestimenti

Procedura: Controllo a vista
Frequenza: 360 giorni

Controllo sulla natura estetica delle superfici dei rivestimenti che costituiscono le rampe, le pedate e le alzate. Controllo presenza di macchie, sporco, efflorescenze, abrasioni, ecc..

Requisiti da verificare: *-Resistenza all'usura, -Resistenza meccanica*
Anomalie: *-Decolorazione, -Deposito superficiale, -Disgregazione, -Distacco, -Fessurazioni, -Macchie e graffiti, -Patina biologica*
Ditte Specializzate: Generico

Controlli eseguibili dal personale specializzato

Sc-005/Cn-001 - Controllo parapetti e corrimano

Procedura: Ispezione
Frequenza: 360 giorni

Controllo delle superfici dei parapetti e dei corrimano e verificare l'eventuale degrado estetico (macchie, sporco, abrasioni, ecc.). Verifica della loro stabilità e del corretto collegamento alla struttura principale.
Anomalie: *-Decolorazione, -Deposito superficiale, -Disgregazione, -Distacco, -Fessurazioni, -Macchie e graffiti, -Patina biologica*
Ditte Specializzate: Specializzati vari

Sc-005/Cn-003 - Controllo strutturale

Procedura: Controllo a vista
Frequenza: 360 giorni

Controllo delle parti a vista al fine di ricercare eventuali anomalie (disgregazioni, fessurazioni, esposizione dei ferri d'armatura, processi di carbonatazione del conglomerato, etc.).
Requisiti da verificare: *-Regolarità delle finiture, -Resistenza meccanica*
Anomalie: *-Decolorazione, -Deposito superficiale, -Disgregazione, -Distacco, -Fessurazioni, -Macchie e graffiti, -Patina biologica*
Ditte Specializzate: Tecnici di livello superiore

Interventi eseguibili dal personale specializzato

Sc-005/In-001 - Intervento strutturale

Frequenza: Quando occorre

L'intervento strutturale può portare ad un consolidamento con rinforzo o ad un rifacimento di parti strutturali esistenti in seguito ad un cambiamento architettonico, di destinazione o dei sovraccarichi.
L'intervento strutturale può portare al rinforzo dei collegamenti della scala con la struttura o alla sostituzione di parti usurate o rotte.
Ditte Specializzate: Specializzati vari

Sc-005/In-002 - Riparazione parapetti e corrimano

Frequenza: Quando occorre

Asportazione vecchia vernice tramite carteggiatura o con attrezzi meccanici o con sverniciatore, preparazione del fondo ed applicazione della vernice.
Ripristino e/o sostituzione degli elementi di connessione dei corrimano e delle parapetti alla struttura principale e verifica del corretto serraggio degli stessi e reintegro di eventuali parti mancanti.
Ditte Specializzate: Specializzati vari

Sc-005/In-003 - Ripresa pedate,alzate e rampe.

Frequenza: Quando occorre

Rifacimento di parti previa rimozione delle parti deteriorate e preparazione del sottofondo.
Ditte Specializzate: Pavimentista

Sc-005/In-004 - Ripristino connessioni

Frequenza: Quando occorre

Verifica generale degli elementi di connessione bullonate e saldate, riserraggio di bulloni e caviglie, reintegro di connesioni usurate o mancanti. Riparazione di corrosioni o fessurazioni mediante saldature con elementi di raccordo. Rifacimento della protezione antiruggine con vernici protettive.
Ditte Specializzate: Specializzati vari

Sc-005/In-005 - Tinteggiatura delle superfici

Frequenza: Quando occorre

Coloritura delle parti previa rimozione della porzione deteriorate con preparazione del fondo. I sistemi variano comunque in funzione delle superfici e dei materiali costituenti: per gli elementi mettalici ad esempio si dispone il rifaciemnto della protezione antiruggine; per quelli in legno uno strato protettivo specifico.
Ditte Specializzate: Pittore

Indice dei Sub Sistemi

Errore. Nessuna voce di sommario trovata.

COMUNE DI L'AQUILA

PROVINCIA DI L'AQUILA

PIANO DI MANUTENZIONE
DELLA PARTE STRUTTURALE DELL'OPERA
punto 4.1 del paragrafo C10.1 Circolare del C.S.LL.PP. n. 617 del 02.02.2009

MANUALE D'USO

DESCRIZIONE:

REALIZZAZIONE DI UN PARCHEGGIO MULTIPIANO
AUTOSILO ACCESSIBILE DA VIA SAN BERNARDINO

COMMITTENTE:

VISION PARK SRL

IL TECNICO:
ING. DI FILIPPO GIOVANNI
ING. FIAMMA ARTURO
ING. PELLEGRINI ANTONELLO

Studio Tecnico:

Elenco Corpi d'Opera

N° 1	PROGETTO CDS	Su_001	Sistema strutturale

Corpo d'Opera N° 1 - PROGETTO CDS

TC "Sistema strutturale"**Sub Sistema** Su_001 - Sistema strutturale

Il sistema strutturale rappresenta l'insieme di tutti gli elementi portanti principali e secondari che, nell'organismo architettonico che ne deriva, sono destinati ad assorbire i carichi e le azioni esterne cui il manufatto è soggetto durante tutta la sua vita di esercizio.

Elenco Componenti

Su_001/Co-001	Strutture in fondazione
Su_001/Co-002	Strutture in elevazione
Su_001/Co-003	Solai
Su_001/Co-004	Scale

Componente Su_001/Co-002 - Strutture in elevazione

Si definiscono strutture di elevazione gli insiemi degli elementi tecnici del sistema edilizio aventi la funzione di resistere alle azioni di varia natura agenti sulla parte di costruzione fuori terra, trasmettendole alle strutture di fondazione e quindi al terreno.

Elenco Schede

Su_001/Co-002/Sc-001	Muro e setto in c.a.
Su_001/Co-002/Sc-002	Trave in c.a.
Su_001/Co-002/Sc-003	Trave in acciaio

Muro e setto in c.a. - Su_001/Co-002/Sc-001

Elemento strutturale bidimensionale in conglomerato cementizio armato a sezione rettangolare che permette di sostenere i carichi trasmessi dalle strutture sovrastanti.

Modalità d'uso corretto: *Non è consentito apportare modifiche o comunque compromettere l'integrità delle strutture per nessuna ragione. Occorre controllo periodicamente il grado di usura delle parti in vista, al fine di riscontrare eventuali anomalie. In caso di accertata anomalia (presenza di lesioni, rigonfiamenti, avallamenti) occorre consultare al più presto un tecnico abilitato.*

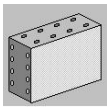

Diagnostica:

Cause possibili delle anomalie:
Origini delle deformazioni meccaniche significative:
-errori di calcolo;
-errori di concezione;
-difetti di fabbricazione.

Origine dei degradi superficiali. Provengono frequentemente da:
-insufficienza del copriferro;
-fessurazioni che lasciano penetrare l'acqua con aumento di volume apparente delle armature;
-urti sugli spigoli.

Origini di avarie puntuali che possono essere dovute a:
-cedimenti differenziali;
-sovraccarichi importanti non previsti;
-indebolimenti localizzati del calcestruzzo (nidi di ghiaia).

Anomalie Riscontrabili:

Sc-001/An-001 - Alveolizzazione
Degradazione che si manifesta con la formazione di alveoli, di forme e dimensioni variabili, provocati da insetti. Con il passare del tempo possono provocare una diminuzione della sezione resistente.
Sc-001/An-002 - Bolle d'aria
Alterazione della superficie del calcestruzzo caratterizzata dalla presenza di fori di grandezza e distribuzione irregolare, generati dalla formazione di bolle d'aria al momento del getto.
Sc-001/An-003 - Cavillature superficiali
Sottile trama di fessure sulla superficie del calcestruzzo.
Sc-001/An-004 - Crosta
Deposito superficiale di spessore variabile, duro e fragile, generalmente di colore nero.
Sc-001/An-005 - Decolorazione
Alterazione cromatica della superficie.
Sc-001/An-006 - Deposito superficiale
Accumulo di pulviscolo atmosferico o di altri materiali estranei, di spessore variabile, poco coerente e poco aderente alla superficie del rivestimento.
Sc-001/An-007 - Disgregazione
Decoesione caratterizzata da distacco di granuli o cristalli sotto minime sollecitazioni meccaniche.
Sc-001/An-008 - Distacco
Disgregazione e distacco di parti notevoli del materiale che può manifestarsi anche mediante espulsione di elementi prefabbricati dalla loro sede.
Sc-001/An-009 - Efflorescenze
Formazione di sostanze, generalmente di colore biancastro e di aspetto cristallino o polverulento o filamentoso, sulla superficie del manufatto. Nel caso di efflorescenze saline, la cristallizzazione può talvolta avvenire all'interno del materiale provocando spesso il distacco delle parti più superficiali: il fenomeno prende allora il nome di criptoefflorescenza o subefflorescenza.
Sc-001/An-010 - Erosione superficiale
Asportazione di materiale dalla superficie dovuta a processi di natura diversa. Quando sono note le cause di degrado, possono essere utilizzati anche termini come erosione per abrasione o erosione per corrasione (cause meccaniche), erosione per corrosione (cause chimiche e biologiche), erosione per usura (cause antropiche).
Sc-001/An-011 - Esfoliazione
Degradazione che si manifesta con distacco, spesso seguito da caduta, di uno o più strati superficiali subparalleli fra loro, generalmente causata dagli effetti del gelo.
Sc-001/An-012 - Esposizione dei ferri di armatura
Distacchi di parte di calcestruzzo (copriferro) e relativa esposizione dei ferri di armatura a fenomeni di corrosione per l'azione degli agenti atmosferici.
Sc-001/An-013 - Fessurazioni
Presenza di rotture singole, ramificate, ortogonale o parallele all'armatura che possono interessare l'intero spessore del manufatto.
Sc-001/An-014 - Macchie e graffiti
Imbrattamento della superficie con sostanze macchianti in grado di aderire e penetrare nel materiale.
Sc-001/An-015 - Mancanza
Caduta e perdita di parti del materiale del manufatto.
Sc-001/An-016 - Patina biologica
Strato sottile, morbido e omogeneo, aderente alla superficie e di evidente natura biologica, di colore variabile, per lo più verde. La patina biologica

è costituita prevalentemente da microrganismi cui possono aderire polvere, terriccio.
Sc-001/An-017 - Penetrazione di umidità
Comparsa di macchie di umidità dovute all'assorbimento di acqua.
Sc-001/An-018 - Polverizzazione
Decoesione che si manifesta con la caduta spontanea dei materiali sotto forma di polvere o granuli.
Sc-001/An-019 - Presenza di vegetazione
Presenza di vegetazione caratterizzata dalla formazione di licheni, muschi e piante lungo le superficie.
Sc-001/An-020 - Rigonfiamento
Variazione della sagoma che interessa l'intero spessore del materiale e che si manifesta soprattutto in elementi lastriformi.
Sc-001/An-021 - Scheggiature
Distacco di piccole parti di materiale lungo i bordi e gli spigoli degli elementi in calcestruzzo.

Controlli eseguibili dall'utente

Sc-001/Cn-001 - Controllo periodico

Procedura: Controllo a vista
Frequenza: 360 giorni

Ispezione visiva dello stato delle superfici degli elementi in calcestruzzo armato individuando la presenza di eventuali anomalie come fessurazioni, disgregazioni, distacchi, riduzione del copriferro e relativa esposizione a processi di corrosione dei ferri d'armatura. Verifica dello stato del calcestruzzo e controllo del degrado e/o eventuali processi di carbonatazione.
Requisiti da verificare: *-Regolarità delle finiture, -Resistenza meccanica*
Anomalie: *-Alveolizzazione, -Cavillature superficiali, -Disgregazione, -Efflorescenze, -Esposizione dei ferri di armatura, -Fessurazioni, -Polverizzazione, -Presenza di vegetazione, -Scheggiature*

Trave in c.a. - Su_001/Co-002/Sc-002

Elemento costruttivo orizzontale o inclinato in conglomerato cementizio armato di forma diversa che permette di sostenere i carichi trasmessi dalle strutture sovrastanti.

Modalità d'uso corretto: *Non è consentito apportare modifiche o comunque compromettere l'integrità delle strutture per nessuna ragione. Occorre controllo periodicamente il grado di usura delle parti in vista, al fine di riscontrare eventuali anomalie. In caso di accertata anomalia (presenza di lesioni, rigonfiamenti, avallamenti) occorre consultare al più presto un tecnico abilitato.*

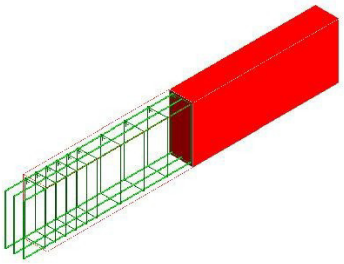

Diagnostica:

Cause possibili delle anomalie:
Origini delle deformazioni meccaniche significative:
-errori di calcolo;
-errori di concezione;
-difetti di fabbricazione.

Origine dei degradi superficiali. Provengono frequentemente da:
-insufficienza del copriferro;
-fessurazioni che lasciano penetrare l'acqua con aumento di volume apparente delle armature;
-urti sugli spigoli.

Origini di avarie puntuali che possono essere dovute a:
-cedimenti differenziali;
-sovraccarichi importanti non previsti;
-indebolimenti localizzati del calcestruzzo (nidi di ghiaia).

Anomalie Riscontrabili:

Sc-002/An-001 - Alveolizzazione a cariatura
Degradazione che si manifesta con la formazione di cavità di forme e dimensioni variabili. Gli alveoli sono spesso interconnessi e hanno distribuzione non uniforme. Nel caso particolare in cui il fenomeno si sviluppa essenzialmente in profondità con andamento a diverticoli si può usare il termine alveolizzazione a cariatura.
Sc-002/An-002 - Bolle d'aria
Alterazione della superficie del calcestruzzo caratterizzata dalla presenza di fori di grandezza e distribuzione irregolare, generati dalla formazione di bolle d'aria al momento del getto.
Sc-002/An-003 - Cavillature superficiali
Sottile trama di fessure sulla superficie del calcestruzzo.
Sc-002/An-004 - Crosta
Deposito superficiale di spessore variabile, duro e fragile, generalmente di colore nero.
Sc-002/An-005 - Decolorazione
Alterazione cromatica della superficie.
Sc-002/An-006 - Deposito superficiale
Accumulo di pulviscolo atmosferico o di altri materiali estranei, di spessore variabile, poco coerente e poco aderente alla superficie del rivestimento.
Sc-002/An-007 - Disgregazione
Decoesione caratterizzata da distacco di granuli o cristalli sotto minime sollecitazioni meccaniche.
Sc-002/An-008 - Distacco
Disgregazione e distacco di parti notevoli del materiale che può manifestarsi anche mediante espulsione di elementi prefabbricati dalla loro sede.
Sc-002/An-009 - Efflorescenze
Formazione di sostanze, generalmente di colore biancastro e di aspetto cristallino o polverulento o filamentoso, sulla superficie del manufatto. Nel caso di efflorescenze saline, la cristallizzazione può talvolta avvenire all'interno del materiale provocando spesso il distacco delle parti più superficiali: il fenomeno prende allora il nome di criptoefflorescenza o subefflorescenza.
Sc-002/An-010 - Erosione superficiale
Asportazione di materiale dalla superficie dovuta a processi di natura diversa. Quando sono note le cause di degrado, possono essere utilizzati anche termini come erosione per abrasione o erosione per corrosione (cause meccaniche), erosione per corrosione (cause chimiche e biologiche), erosione per usura (cause antropiche).
Sc-002/An-011 - Esfoliazione
Degradazione che si manifesta con distacco, spesso seguito da caduta, di uno o più strati superficiali subparalleli fra loro, generalmente causata dagli effetti del gelo.
Sc-002/An-012 - Esposizione dei ferri di armatura
Distacchi di parte di calcestruzzo (copriferro) e relativa esposizione dei ferri di armatura a fenomeni di corrosione per l'azione degli agenti

atmosferici.
Sc-002/An-013 - Fessurazioni
Presenza di rotture singole, ramificate, ortogonale o parallele all'armatura che possono interessare l'intero spessore del manufatto.
Sc-002/An-014 - Macchie e graffiti
Imbrattamento della superficie con sostanze macchianti in grado di aderire e penetrare nel materiale.
Sc-002/An-015 - Mancanza
Caduta e perdita di parti del materiale del manufatto.
Sc-002/An-016 - Patina biologica
Strato sottile, morbido e omogeneo, aderente alla superficie e di evidente natura biologica, di colore variabile, per lo più verde. La patina biologica è costituita prevalentemente da microrganismi cui possono aderire polvere, terriccio.
Sc-002/An-017 - Penetrazione di umidità
Comparsa di macchie di umidità dovute all'assorbimento di acqua.
Sc-002/An-018 - Polverizzazione
Decoesione che si manifesta con la caduta spontanea dei materiali sotto forma di polvere o granuli.
Sc-002/An-019 - Presenza di vegetazione
Presenza di vegetazione caratterizzata dalla formazione di licheni, muschi e piante lungo le superficie.
Sc-002/An-020 - Rigonfiamento
Variazione della sagoma che interessa l'intero spessore del materiale e che si manifesta soprattutto in elementi lastriformi.
Sc-002/An-021 - Scheggiature
Distacco di piccole parti di materiale lungo i bordi e gli spigoli degli elementi in calcestruzzo.

Controlli eseguibili dall'utente

Sc-002/Cn-001 - Controllo periodico

Procedura: Controllo a vista
Frequenza: 360 giorni

Ispezione visiva dello stato delle superfici degli elementi in calcestruzzo armato individuando la presenza di eventuali anomalie come fessurazioni, disgregazioni, distacchi, riduzione del copriferro e relativa esposizione a processi di corrosione dei ferri d'armatura. Verifica dello stato del calcestruzzo e controllo del degrado e/o eventuali processi di carbonatazione.
Requisiti da verificare: *-Regolarità delle finiture, -Resistenza meccanica*
Anomalie: *-Cavillature superficiali, -Disgregazione, -Efflorescenze, -Esposizione dei ferri di armatura, -Fessurazioni, -Macchie e graffiti, -Patina biologica, -Rigonfiamento, -Scheggiature*

Trave in acciaio - Su_001/Co-002/Sc-003

Elemento costruttivo orizzontale o inclinato in acciaio di forma diversa che permette di sostenere i carichi trasmessi dalle strutture sovrastanti.

Modalità d'uso corretto: *Non è consentito apportare modifiche o comunque compromettere l'integrità delle strutture per nessuna ragione. Occorre controllo periodicamente il grado di usura delle parti in vista, al fine di riscontrare eventuali anomalie. In caso di accertata anomalia (presenza di lesioni, rigonfiamenti, avallamenti) occorre consultare al più presto un tecnico abilitato.*

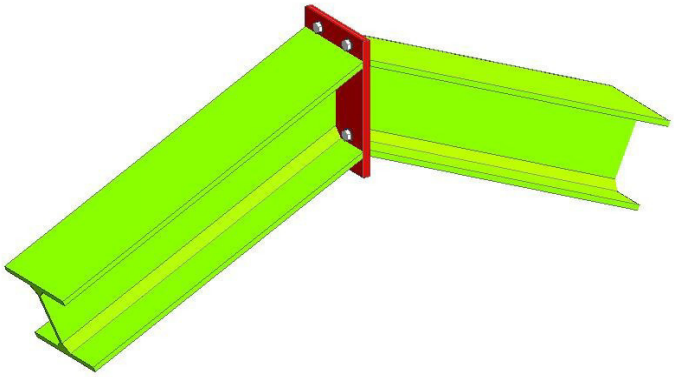

Diagnostica:

Cause possibili delle anomalie:
Origine dei difetti di stabilità o di geometria:
-errori nel calcolo o nella concezione;
-valutazione errata dei carichi e dei sovraccarichi;
-non desolidarazzazione della struttura portante rispetto ad elementi di attrezzatura;
-difetti di fabbricazione in officina;
-tipi di acciaio non corretti, saldature difettose, non rispetto delle tolleranze di dilatazione;
-difetti di montaggio (connessioni difettose, stralli assenti, contraventature insufficiente);
-appoggi bloccati che impediscono la dilatazione;
-sovraccarichi eccezionali non previsti;
-sovraccarichi puntuali non controllati;
-movimenti delle fondazioni;
-difetti di collegamento tra gli elementi.

Origine delle anomalie di derivazione chimica:
-assenza di protezione del metallo;
-ambiente umido;
-ambiente aggressivo;
-assenza di accesso alla struttura (nel caso di protezione contro l'incendio).

Anomalie Riscontrabili:

Sc-003/An-001 - Crosta
Deposito superficiale di spessore variabile, duro e fragile, generalmente di colore nero.
Sc-003/An-002 - Decolorazione
Alterazione cromatica della superficie.
Sc-003/An-003 - Deposito superficiale
Accumulo di pulviscolo atmosferico o di altri materiali estranei, di spessore variabile, poco coerente e poco aderente alla superficie del rivestimento.
Sc-003/An-004 - Distacco
Disgregazione e distacco di parti notevoli del materiale che può manifestarsi anche mediante espulsione di elementi prefabbricati dalla loro sede.
Sc-003/An-005 - Efflorescenze
Formazione di sostanze, generalmente di colore biancastro e di aspetto cristallino o polverulento o filamentoso, sulla superficie del manufatto. Nel caso di efflorescenze saline, la cristallizzazione può talvolta avvenire all'interno del materiale provocando spesso il distacco delle parti più superficiali: il fenomeno prende allora il nome di criptoefflorescenza o subefflorescenza.
Sc-003/An-006 - Erosione superficiale
Asportazione di materiale dalla superficie dovuta a processi di natura diversa. Quando sono note le cause di degrado, possono essere utilizzati anche termini come erosione per abrasione o erosione per corrosione (cause meccaniche), erosione per corrosione (cause chimiche e biologiche), erosione per usura (cause antropiche).
Sc-003/An-007 - Mancanza
Caduta e perdita di parti del materiale del manufatto.
Sc-003/An-008 - Patina biologica
Strato sottile, morbido e omogeneo, aderente alla superficie e di evidente natura biologica, di colore variabile, per lo più verde. La patina biologica è costituita prevalentemente da microrganismi cui possono aderire polvere, terriccio.
Sc-003/An-009 - Presenza di vegetazione
Presenza di vegetazione caratterizzata dalla formazione di licheni, muschi e piante lungo le superficie.

Controlli eseguibili dall'utente

Sc-003/Cn-001 - Controllo periodico

Procedura: Controllo a vista
Frequenza: 360 giorni

Ispezione visiva dello stato dell'elemento strutturale metallico con identificazione e rilievo delle anomalie quali ruggine, rimozione protezione antincendio etc.
Ricerca della causa del degrado e controllo della qualità dell'acciaio. Analisi dell'opportunità di ricorrere ad uno specialista.
Requisiti da verificare: *-Regolarità delle finiture, -Resistenza meccanica*
Anomalie: *-Decolorazione, -Deposito superficiale, -Distacco, -Erosione superficiale, -Patina biologica, -Presenza di vegetazione*

Componente Su_001/Co-003 - Solai

I solai rappresentano il limite di separazione tra gli elementi spaziali di un piano e quelli del piano successivo. Dal punto di vista strutturale i solai devono assolvere alle funzioni di: sostegno del peso proprio e dei carichi accidentali; di collegamento delle pareti perimetrali. Inoltre debbono assicurare una coibenza acustica soddisfacente; assicurare una buona coibenza termica; avere una adeguata resistenza. Una classificazione dei numerosi solai può essere fatta in base al loro funzionamento statico o in base ai materiali che li costituiscono.

Elenco Schede

Su_001/Co-003/Sc-004 Solaio in c.a. gettato in opera

Solaio in c.a. gettato in opera - Su_001/Co-003/Sc-004

Trattasi di solai misti realizzati in c.a. e laterizi speciali (pignatte, volterrane, tavelle), gettati in opera. La tipologia e le caratteristiche specifiche dei solai facenti parte dell'opera sono indicate negli elaborati progettuali ed in particolare nella sezione dedicata alle strutture. I solai devono assolvere alle funzioni di: sostegno del peso proprio e dei carichi accidentali. Inoltre essi devono assicurare una coibenza acustica soddisfacente; assicurare una buona coibenza termica, oltre a possedere un' adeguata resistenza.

Modalità d'uso corretto: *In sede di progetto sono stati definiti i sovraccarichi accidentali massimi in funzione della destinazione dell'opera. Pertanto, in caso di modifiche della destinazione d'uso e della eventuale nuova ipotesi di sovraccarichi, occorrerà interpellare un tecnico qualificato. Non è consentito apportare modifiche alle strutture esistenti (fori, tagli o altro) se non autorizzate da tecnici abilitati.*

Occorre effettuare controlli periodici delle parti in vista (pavimenti, intonaci) finalizzato alla ricerca di anomalie che possano anticipare l'insorgenza di fenomeni di dissesto e/o cedimenti strutturali (fessurazioni, lesioni, avallamenti, ecc.).

Diagnostica:

Cause possibili delle anomalie:
Origini delle deformazioni meccaniche significative:
-errori di calcolo;
-errori di concezione;
-difetti di fabbricazione.

Origine dei degradi superficiali. Provengono frequentemente da:
-insufficienza del copriferro;
-fessurazioni che lasciano penetrare l'acqua con aumento di volume apparente delle armature;
-urti sugli spigoli.

Origini di avarie puntuali che possono essere dovute a:
-cedimenti differenziali;
-sovraccarichi importanti non previsti;
-indebolimenti localizzati del calcestruzzo (nidi di ghiaia).

Anomalie Riscontrabili:

Sc-004/An-001 - Avvallamenti o pendenze anomale dei pavimenti
Le pavimentazioni presentano zone con avvallamenti e pendenze anomale che ne pregiudicano la planarità. Nei casi più gravi sono indicatori di dissesti statici e di probabile collasso strutturale.
Sc-004/An-002 - Disgregazione
Decoesione caratterizzata da distacco di granuli o cristalli sotto minime sollecitazioni meccaniche.
Sc-004/An-003 - Distacco
Disgregazione e distacco di parti notevoli del materiale che può manifestarsi anche mediante espulsione di elementi prefabbricati dalla loro sede.
Sc-004/An-004 - Esposizione dei ferri di armatura
Distacchi di parte di calcestruzzo (copriferro) e relativa esposizione dei ferri di armatura a fenomeni di corrosione per l'azione degli agenti atmosferici.
Sc-004/An-005 - Fessurazioni
Presenza di rotture singole, ramificate, ortogonale o parallele all'armatura che possono interessare l'intero spessore del manufatto.
Sc-004/An-006 - Lesioni
Si manifestano con l'interruzione del tessuto murario. Le caratteristiche e l'andamento ne caratterizzano l'importanza e il tipo.
Sc-004/An-007 - Mancanza
Caduta e perdita di parti del materiale del manufatto.
Sc-004/An-008 - Penetrazione di umidità
Comparsa di macchie di umidità dovute all'assorbimento di acqua.

Componente Su_001/Co-004 - Scale

Si tratta di strutture di collegamento verticale costituite da strutture a piano inclinato e da strutture gradonate o a gradini la cui funzione è quella di raggiungere piani posti a quote diverse. Le strutture inclinate si possono dividere in: rampe a piano inclinato (con una pendenza fino all'8%); rampe gradonate, costituite da gradoni (con una pendenza fino a 20°); scale, formate da gradini con pendenze varie in rapporto alla loro funzione (scale esterne, scale di servizio, scale di sicurezza, ecc.). Le scale e rampe possono essere realizzate secondo molteplici conformazioni strutturali e in materiali diversi.

Elenco Schede

Su_001/Co-004/Sc-005 Scale in acciaio

Scale in acciaio - Su_001/Co-004/Sc-005

Le scale in acciaio possono essere realizzate con molteplici conformazioni strutturali impiegando profilati, sezioni scatolari, tubolari o profili piatti assemblati mediante saldature e/o collegamenti tramite chiodatura, bullonatura, ecc.. I gradini vengono generalmente realizzati con lamiere metalliche traforate o con lamiere ad elementi in rilievo oppure con elementi grigliati.

Modalità d'uso corretto: *Trattandosi di elementi strutturali, non è consentito apportare modifiche se non approvate e firmate da tecnico abilitato. Occorre effettuare controlli periodici delle parti in vista finalizzati alla ricerca di eventuali anomalie (fenomeni di disgregazione, fessurazioni, distacchi, esposizione delle armature, ecc.). Occorre, inoltre, effettuare idonei interventi mirati al mantenimento dell'efficienza dei rivestimenti delle pedate e alzate e dei corrimano, al fine di evitare possibili cadute. Occorrerà procedere alla sostituzione delle parti deteriorate e non più idonee.*

Diagnostica:

Cause possibili delle anomalie:
Origine dei difetti di stabilità o di geometria:
-errori nel calcolo o nella concezione;
-valutazione errata dei carichi e dei sovraccarichi;
-non desolidarazzazione della struttura portante rispetto ad elementi di attrezzatura;
-difetti di fabbricazione in officina;
-tipi di acciaio non corretti, saldature difettose, non rispetto delle tolleranze di dilatazione;
-difetti di montaggio (connessioni difettose, stralli assenti, contraventature insufficiente);
-appoggi bloccati che impediscono la dilatazione;
-sovraccarichi eccezionali non previsti;
-sovraccarichi puntuali non controllati;
-movimenti delle fondazioni;
-difetti di collegamento tra gli elementi.

Origine delle anomalie di derivazione chimica:
-assenza di protezione del metallo;
-ambiente umido;
-ambiente aggressivo;
-assenza di accesso alla struttura (nel caso di protezione contro l'incendio).

Anomalie Riscontrabili:

Sc-005/An-001 - Decolorazione
Alterazione cromatica della superficie.
Sc-005/An-002 - Deposito superficiale
Accumulo di pulviscolo atmosferico o di altri materiali estranei, di spessore variabile, poco coerente e poco aderente alla superficie del rivestimento.
Sc-005/An-003 - Disgregazione
Decoesione caratterizzata da distacco di granuli o cristalli sotto minime sollecitazioni meccaniche.
Sc-005/An-004 - Distacco
Disgregazione e distacco di parti notevoli del materiale che può manifestarsi anche mediante espulsione di elementi prefabbricati dalla loro sede. In particolare per i solai in legno si può avere un distacco parziale o totale del cannicciato di finitura posto all'intradosso di solaio.
Sc-005/An-005 - Fessurazioni
Presenza di rotture singole, ramificate, ortogonale o parallele all'armatura che possono interessare l'intero spessore del manufatto.
Sc-005/An-006 - Macchie e graffiti
Imbrattamento della superficie con sostanze macchianti in grado di aderire e penetrare nel materiale.
Sc-005/An-007 - Patina biologica
Strato sottile, morbido e omogeneo, aderente alla superficie e di evidente natura biologica, di colore variabile, per lo più verde. La patina biologica è costituita prevalentemente da microrganismi cui possono aderire polvere, terriccio.
Sc-005/An-008 - Penetrazione di umidità
Comparsa di macchie di umidità dovute all'assorbimento di acqua.
Sc-005/An-009 - Polverizzazione
Decoesione che si manifesta con la caduta spontanea dei materiali sotto forma di polvere o granuli.
Sc-005/An-010 - Rigonfiamento
Variazione della sagoma che interessa l'intero spessore del materiale e che si manifesta soprattutto in elementi lastriformi.

Controlli eseguibili dall'utente

Sc-005/Cn-002 - Controllo rivestimenti

Procedura: Controllo a vista
Frequenza: 360 giorni

Controllo sulla natura estetica delle superfici dei rivestimenti che costituiscono le rampe, le pedate e le alzate. Controllo presenza di macchie, sporco, efflorescenze, abrasioni, ecc..
Requisiti da verificare: *-Resistenza all'usura, -Resistenza meccanica*
Anomalie: *-Decolorazione, -Deposito superficiale, -Disgregazione, -Distacco, -Fessurazioni, -Macchie e graffiti, -Patina biologica*

Indice dei Sub Sistemi

Errore. Nessuna voce di sommario trovata.